SigenStor Home
Instalační návod

Tří-fázový systém

A1

Verse: 04
Zveřejněno dne: 2024-09-27

VAROVÁNÍ

- K obsluze zařízení je nutný vyškolený nebo zkušený elektrikář.
- Provozovatelé by měli být obeznámeni s národními/regionálními zákony, předpisy a normami, strukturou a principem fungování příslušných systémů.
- Před použitím si pozorně přečtěte provozní požadavky a bezpečnostní opatření v tomto dokumentu a „Důležité upozornění“. Pokud tak neučiníte, může dojít k poškození zařízení, na které se nevztahuje záruka.
- Před použitím se prosím poraďte s majitelem ohledně požadavků na rozšíření (například přidání bateriových sad nebo nabíječe auta). Pokud budou nějaké požadavky, prosíme o rezervaci o potřebný prostor včetně délek kabelů při instalaci.

1 Představení třífázového systému

1.1 Představení připojení k síti

Backup (zálohované) zapojení

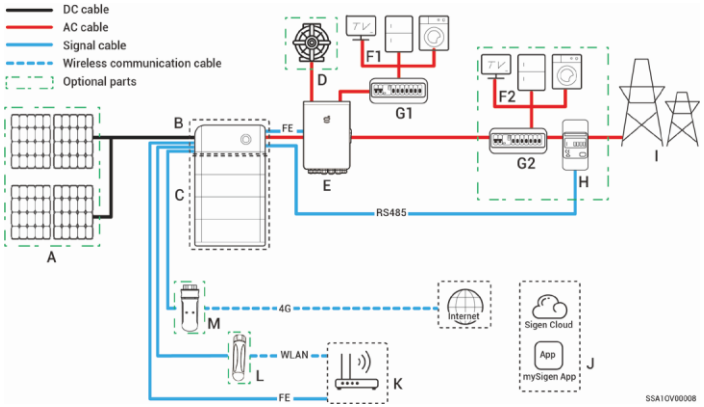

Zapojení bez backupu

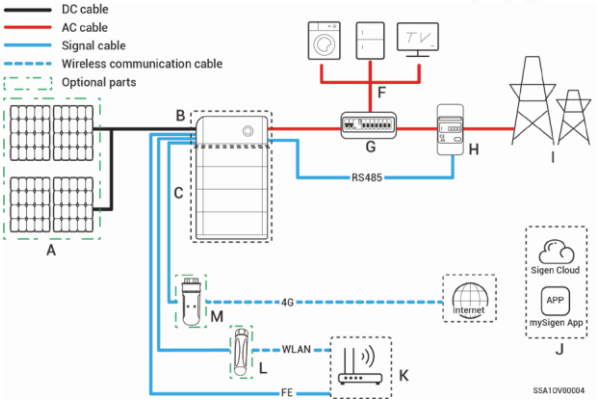

Tipy

Pro komunikaci s měničem se doporučuje použít FE a WLAN. Uživatelé Sigen CommMod musí po určité době koupit svůj vlastní datový tarif 4G s novou SIM.

S/N	Výrobek/komponent	Model/verze	Specifikace funkce
A	FV moduly	-	-
B	SigenStor EC	SigenStor EC 5.0/6.0/8.0/10.0/12.0/15.0/17.0/20.0/25.0/30.0 TP	Měnič, lze jej použít ve scénářích skladování fotovoltaické energie a je třeba jej používat společně s FV moduly a SigenStor BAT.
	SigenStor AC	SigenStor AC 5.0/6.0/8.0/10.0/12.0/15.0/17.0/20.0/25.0 TP	Měnič; lze jej použít ve scénářích jen čistého úložiště a je třeba jej použít s BAT SigenStor.
	Sigen Hybrid	Sigen Hybrid 5.0/6.0/8.0/10.0/12.0/15.0/17.0/20.0/25.0/30.0 TP	Měnič; lze jej použít ve spojení s FV moduly pro klasickou síťovou FVE nebo v kombinaci s FV moduly a SigenStor BAT pro fotovoltaické akumulační systémy po zakoupení a aktivaci licence úložiště.
C	SigenStor BAT	SigenStor BAT 5.0/8.0	Bateriový blok; ukládá elektrickou energii.
D	AC jistič	-	Požadované napětí AC pro připojení měničů je ≥ 380V. poždovaný proud je doporučen: • Pro výkon 5-8 kW 25A • Pro výkon 10-15 kW 32A • Pro výkon 17-20 kW 40A • Pro výkon 25 kW 50A • Pro výkon 30 kW 63A
E	Gateway	Sigen Gateway HomeMax TP	Je použitelný pro fotovoltaické úložiště a aplikace čistého úložiště pro usnadnění získávání a monitorování dat, přepínání záložního napájení mimo síť, řízení dieselového generátoru, řízení energie; musí být použit s SigenStor BAT a měničem. Gateway je nutností pro zálohování sítě; pro částečné záložní napájení a nulový přetok do sítě, musí být použit Gateway a výkonový senzor.
F	Elektrické rozvody	-	V záložním (backup) rozvodu F1 jsou elektrická zařízení se zálohovaná; Rozvod F2 je s nezálohováním elektrických zařízení.
G	Rozvaděč	-	V záložní síti je G1 záložní rozvaděč, požadující proudovou ochranu s hodnotou 30mA ; G2 je nezáložní rozvaděč. Jmenovité napětí AC vypínače připojeného ke každému měniči by mělo být ≥ 380 Vac a doporučený jmenovitý proud nemá být menší než je maximální výstupní proud měniče x počet paralelních spojení x 1,25 [1]

Poznámka [1]: Maximální výstupní proud měniče může být nalezen v jeho datovém listu.

H	Diesel generator	-	Jako záložní zdroj energie pro dlouhodobé ostrovní aplikace, může fungovat v tandemu s Gateway a zajistit tak hladký přechod mezi FV, úložištěm a výrobou energie z nafty.
I	Smart loads – Řízené spotřebiče	-	Všechna energetická zařízení v domě majitele lze připojit jako chytré zátěže. Aby bylo zajištěno, že tento produkt maximalizuje výhody uživatelům se doporučuje, aby zařízení s vysokým výkonem bylo připojené jako chytré zátěže (tepelná čerpadla, ohřívače bazénů, sušičky prádla, atd.), které lze přerušit, když je v systému skladování energie nízká hladina moc. Ostatní nízkopříkonová zařízení jsou připojena jako domácnost zátěže (světla, routery atd.)
J	Elektroměr - Sensor	Sigen Sensor TP-DH (SDM630MODBUS V2)Sigen Sensor TP-CT120-DH (SDM630MCT 40mA/120A) Sigen Sensor TP-CT300-DH (SDM630MCT 40mA/300A) Sigen Sensor TP-CT600-DH (SDM630MCT V2/600A)	Sběr dat pro přípojná místa k síti umožňuje připojení k síti s nulovým přetokem.
K	Veřejná síť	-	-
L	App	mySigen	Android 6.0 nebo vyšší iOS 12.0 nebo vyšší
M	Router	-	Použito pro FE/WLAN komunikaci
N	Anténa	-	Použito pro WLAN komunikaci
O	Komunikační modul	Sigen CommMod	Použito pro 4G komunikaci

Tip:

- Při konfiguraci Gateway se podívejte do instalační příručky příslušného modelu, kde jsou podrobné instalační postupy.
- Při přidávání nabíjecího modulu Sigen EV DC nahlédněte do instalační příručky příslušného modelu nabíjecího modulu Sigen EV DC, kde najdete podrobné informace.

1.2 Vzhled a rozměry

Měnič a bateriový blok

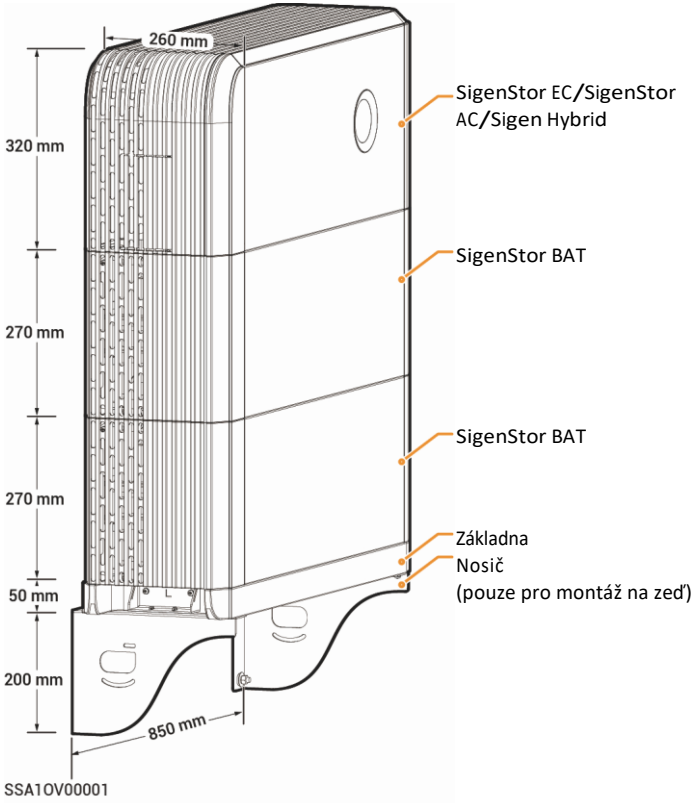

1.3 Popis rozhraní

SigenStor EC/SigenStor AC/Sigen Hybrid Levý pohled

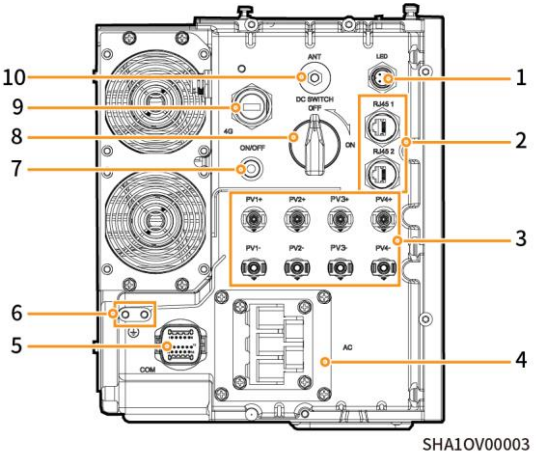

S/N	Název	Označení
1	Konektor dekorativního světelného pásku na krytu	LED
2	Síťový interface (internet)	RJ45 1/ RJ45 2
3	DC vstupní konektory	PV1+/PV2+/ PV3+/PV4+/ PV1-/PV2-/PV3-/PV4-
4	AC výstupní konektory	AC
5	Komunikační interface	COM
6	Šroub zemnění	-
7	Vypínač	ON/OFF
8	DC odpínač	DC SWITCH
9	Sigen CommMod interface	4G
10	Anténní konektor	ANT

2 Kontrolní příprava na instalaci

- Podle balicího listu zkontrolujte, zda jsou součásti kompletní a v dobrém stavu. Pokud dojde k jakékoli abnormalitě, kontaktujte včas svého obchodního zástupce.
- Zkontrolujte úplnost osobních ochranných prostředků a instalačních nástrojů; Pokud ne, vyměňte si je.
- Zkontrolujte zákazníkem dodaný kabel a ujistěte se, že množství a specifikace jsou správné; pokud ne, připravte se znovu.

Ochranné pomůcky

Bezpečnostní helma

Ochranné brýle

Respirátor

Ochranné rukavice

Izolační rukavice

Isolovaná obuv

Instalační nástroje

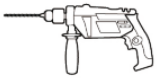
Vrtačka

Horko-vzdušná pistole

Kleště štípací

Krimpovací kleště RJ45

Krimpovací kleště

Odizolovací kleště

Nůžky

Vázací pásky

Smršťovací izolace

Vysavač

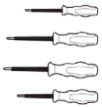
Set izolovaných šroubováků

Sada izolačních trubiček

Zvedák (pro SigenStor BAT ≥3 kusy)

Nerezové, Izolované lanko (pro zátěž: ≥250 kg průměr: 3 mm)

Utahovací klíč (model: H4TW0001 Amphenol / MC4)

Krimpovací kleště (model: H4TC0003 Amphenol)

Zámek ≤ 5 mm

Popisovač

Ráčna

Palice

šestihran L- 4mm

Metr

Vodováha

Potřebné kabely

Specifikace kabelu dodaného instalačním technikem musí odpovídat kabelovým předpisům a normám národních nebo regionálních norem. • L1, L2, L3, N a PE by měly být připojeny k dalšímu zařízení v pořadí bez míchání.

S/N	Označení kabelu	Doporučená specifikace
1	Ochranný zemnící kabel krytu střídače	Venkovní jednožilový měděný kabel Pro výkon 5-15 kW 4-6 mm^2 Pro výkon 17-20 kW 6-10 mm^2 Pro výkon 25 kW 10-16 mm^2 Pro výkon 30 kW 16 mm^2
2	AC kabely 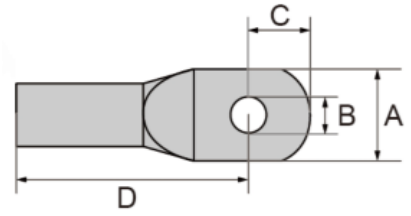 	Venkovní pětivodičový měděný kabel（L1, L2, L3, N, PE) Pro výkon 5-15 kW 4-6mm^2, vnější průměr 10-21 mm Pro výkon 17-20 kW 6-10mm^2, vnější průměr 19-22 mm Pro výkon 25 kW 10-16mm^2, vnější průměr 22-25 mm Pro výkon 30 kW 16mm^2, vnější průměr 22-25 mm Požadavek na M5 OT terminál: Použijte vhodné očko podle požadavku níže (je třeba zakoupit) A≤15 mm; B=5.3-5.5 mm; C≤ 7.5 mm; D≤26 mm

3	RS485 signálový kabel (UTP)	Venkovní stíněný kroucený pár Průřez jádra vodiče: 0,5–0,75 mm² (vícežilový ohebný vodič, nutná trubková koncovka) 0,5–1 mm² (jednovláknový tvrdý vodič, není potřeba trubková koncovka) Vnější průměr: 4,5–6,5 mm Délka ≤ 1000 m Rychlost Baud ≤ 9600 bps
4	RJ45 PC/síťový kabel (UTP)	Venkovní osmižilový stíněný dvojitý kroucený párový kabel Průřez vodiče: 0,13-0,2 mm² Vnější průměr: 4–7,5 mm Délka: ≤ 100 m【1】
5	DC vstupní kabel měniče (Tento kabel ignorujte v případě Střídače SigenStor AC)	Venkovní solární FV kabel Průřez jádra: 4–6 mm² Vnější průměr: 5,5–9 mm

Poznámka [1]: Komunikační vzdálenost omezuje délku kabelu. Pokud je kabel příliš dlouhý, ovlivní to komunikační efekt.

Komunikační vzdálenost FE:≤ 100 m.

Tipy: Doporučené specifikace kabelů pro připojení výkonových senzorů k rozvodnému panelu a k síti, stejně jako podrobné pokyny pro zapojení, naleznete v doprovodné dokumentaci pro každý příslušný model.

Tipy:

• Záruka platí, pokud bylo zařízení správně nainstalováno pro zamýšlené použití a v souladu s provozními pokyny.
• Během skutečné instalace by výběr místa instalace měl odpovídat místním předpisům pro boj proti požáru, ochraně životního prostředí a dalším příslušným zákonům. Konkrétní plánování umístění instalace by mělo být předmětem smluv s instalačním technikem nebo inženýrskými, pořizovacími a stavebními (EPC) kontrakty.

3 instalace zařízení

Instalační prostředí

- Neinstalujte zařízení v zakouřeném, hořlavém nebo výbušném prostředí.
- Nevystavujte zařízení přímému slunečnímu záření, dešti, stojaté vodě, sněhu nebo prachu. Instalujte zařízení na chráněném místě. Přijměte preventivní opatření v provozních oblastech náchylných k přírodním katastrofám, jako jsou záplavy, sesuvy půdy, zemětřesení a tajfuny.
- Neinstalujte zařízení v prostředí se silným elektromagnetickým rušením.
- Zajistěte, aby teplota a vlhkost prostředí instalace odpovídala požadavkům zařízení.
- Zařízení by mělo být instalováno v oblasti, která je minimálně 500 m od zdrojů koroze, která může mít za následek poškození solí nebo kyselinou (zdroje koroze zahrnují, ale nejsou omezeny na mořské pobřeží, tepelné elektrárny, chemické závody, hutě, uhelné elektrárny gumárenské závody a galvanovny).

Montážní poloha

- Zařízení nenaklánějte ani nepřevracejte, aby bylo zajištěno, že je instalováno vodorovně.
- Neinstalujte zařízení na místa, kterých se děti snadno dotýkají.
  - Neinstalujte zařízení na místa s ohněm nebo vlhkostí.
  - Zařízení během provozu vydává zvuk. Nainstalujte prosím zařízení na místo daleko od vaší každodenní práce a každodenního života.
- Neinstalujte zařízení na utěsněném, špatně větraném místě bez protipožárních opatření a obtížného přístupu pro hasiče.
- Zařízení je za chodu horké. Pokud je zařízení instalováno uvnitř, zajistěte dobré vnitřní větrání a vyhněte se výraznému zvýšení vnitřní teploty o 3 °C, když je zařízení v provozu. V opačném případě bude zařízení snižovat výkon.
- Neinstalujte zařízení v mobilních situacích, jako jsou RVS, výletní lodě a vlaky.
- Doporučujeme instalovat zařízení na místo, kde k němu můžete snadno přistupovat, instalovat, obsluhovat, udržovat a sledovat stav indikátoru.

- Při instalaci zařízení v garáži neinstalujte zařízení na místo, kde vozidlo projíždí, aby nedošlo ke kolizi.

Montážní povrch

• Neinstalujte zařízení na hořlavou instalační základnu.

• Instalační základna by měla splňovat požadavky na nosnost.

Doporučují se masivní cihlo-betonové konstrukce, betonové stěny a podlahy.

• Povrch instalační základny musí být hladký a plocha instalace musí splňovat požadavky na prostor pro instalaci.

• Uvnitř instalační základny není vedena žádná voda ani elektřina, aby se zabránilo nebezpečí vrtání během instalace zařízení.

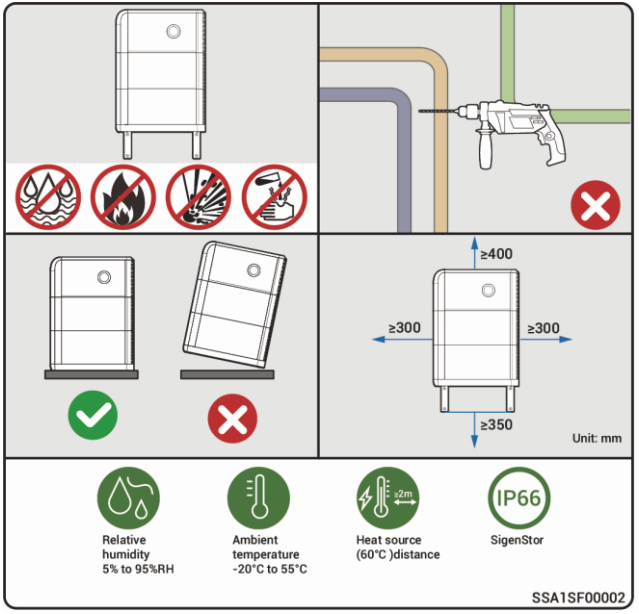

4 Instalace střídače a bateriového bloku

Tipy

- K instalaci zařízení jsou zapotřebí alespoň dvě osoby.
- Je podporováno až šest SigenStor BAT pro instalaci na podlahu a až dvě pro instalaci na stěnu.
- Při instalaci tří nebo více SigenStor BAT na podlahu použijte zvedák.
- Chcete-li nainstalovat šest SigenStor BAT, nainstalujte na měnič externí chladicí ventilátor.
- Na místě lze nainstalovat více SigenStor BAT na základě skutečného stavu konfigurace.
- Pokud je podlaha náchylná ke stojaté vodě, postavte hydroizolační plošinu nebo ji nainstalujte na zeď.
- Zařízení je těžké, při manipulaci se zařízením neklouzejte, aby nedošlo k pádu zařízení a zranění obsluhy.
- SigenStor BAT je zakázáno používat po pádu, kupte si prosím novou.
- Během instalace zařízení netahejte.

4.1 Instalace na podlaze

1 Pokud není vodorovná bublina vycentrovaná, použijte k vyrovnání vyrovnávací podložky.

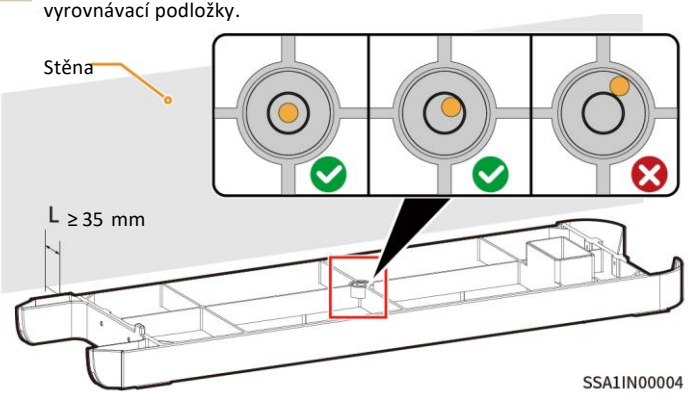

Pro 1 až 2 bloky L≥ 35 mm

Pro 3- až 6 bloků 35 mm ≤ L ≤ 65 mm

2 (Volitelné) Upevnění základny k zemi: Pokud obdržíte základnu, jak je znázorněno na obrázku a potřebujete vyztužit zařízení, můžete provést tento krok.

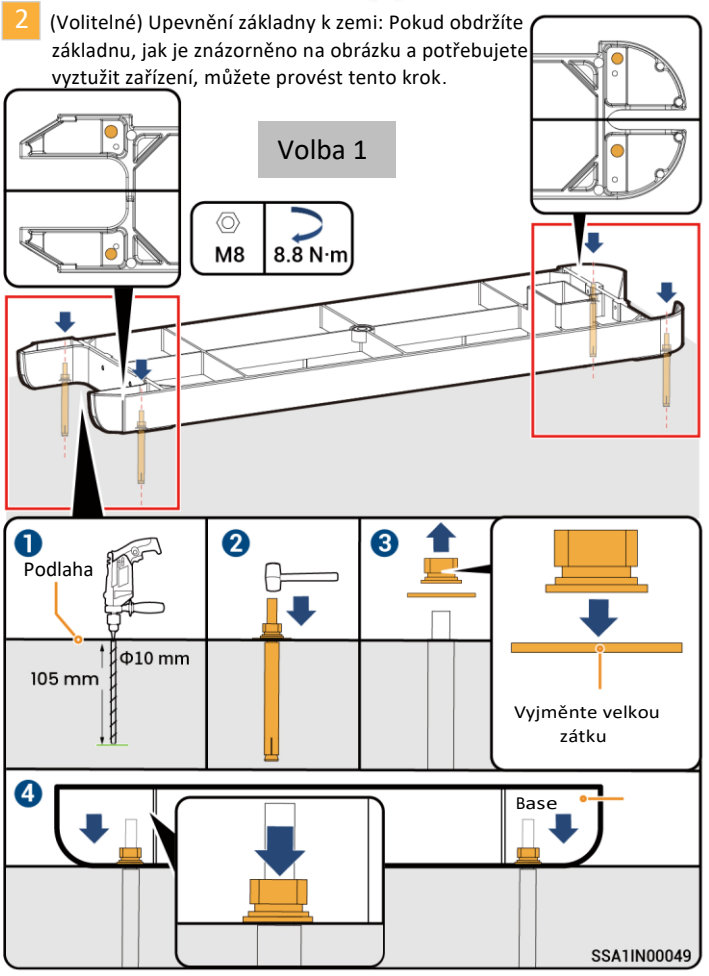

Volba 2

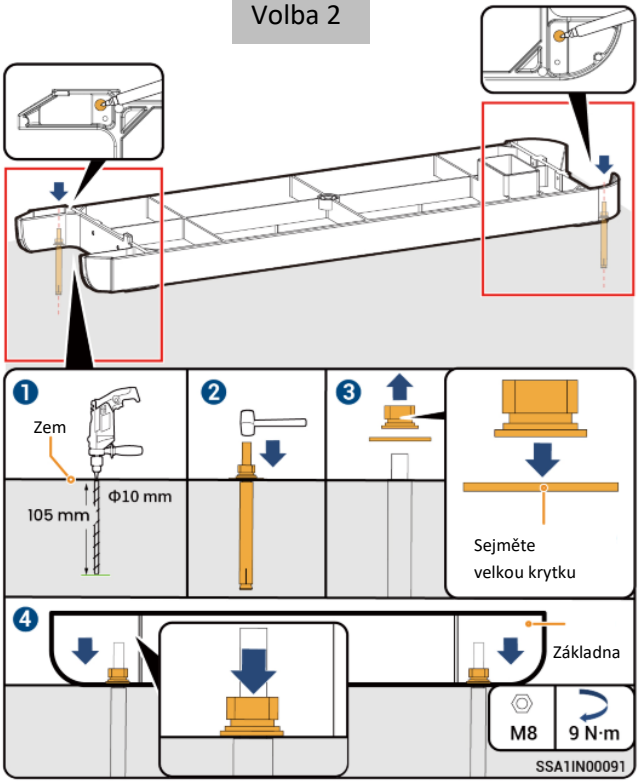

3

INV1 je montážní otvor pro měnič na levé straně a INV2 je montážní otvor pro měnič upevněný na pravé straně zdi.
Výpočet pro zjištění výšky označení:
L1 a L2 jsou měřeny od horní hrany základny
L1=N x 270 mm + 261 mm ± 3 mm
L2=N x 270 mm + 254 mm ± 3 mm

Poznámka : N je počet SigenStor BAT a N je v rozsahu 3 až 6

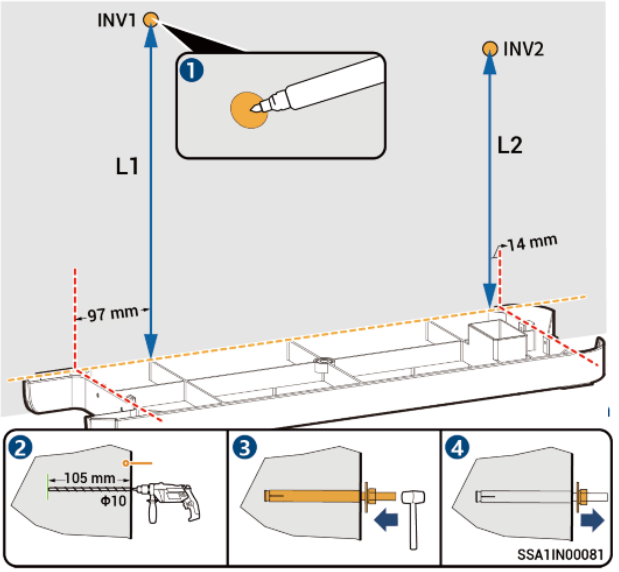

4 Před instalací rukojeti použijte nástrčný momentový klíč k měření šroubů a ujistěte se, že šrouby na Sigen BAT jsou bezpečně utaženy momentem 4,5 N·m (±0,45 N·m).

Varování

- • Při instalaci použijte novou rukojeť dodanou s měničem.
  • Nápis „OUT“ na rukojeti musí směřovat ven.
  • Nepoužívejte rukojeť se zarážkami, které spadly nebo se poškodily při instalaci. (Včetně rzi, loupání barvy, deformace a zlomeniny)
  • Rukojeť je osobním majetkem majitele. Po použití musí být předán majiteli pro budoucí použití a nesmí být odnášen z místa instalace.
  • Rukojeť nesmí být použita více než 100krát. Rukojeť, která překračuje

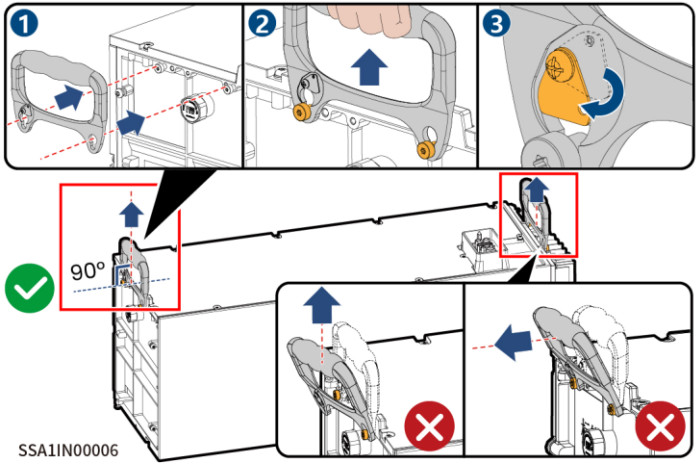

5 SigenStor BAT je držena vodorovně a namontována svisle dolů.

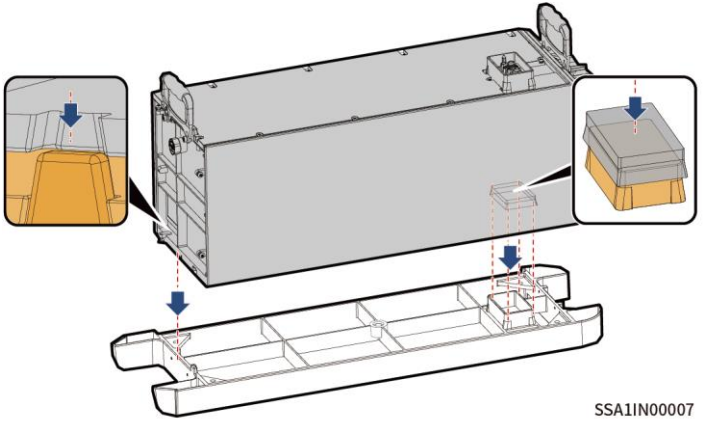

6 Pro detaily umístění dalších baterií SigenStor BAT opakujete body 4 a 5

7 (Volitelné) Pokud mají být nainstalovány tři nebo více SigenStor BAT, použijte zvedák. Podrobnosti o schématu vázání zdvihacího lana viz obrázek.

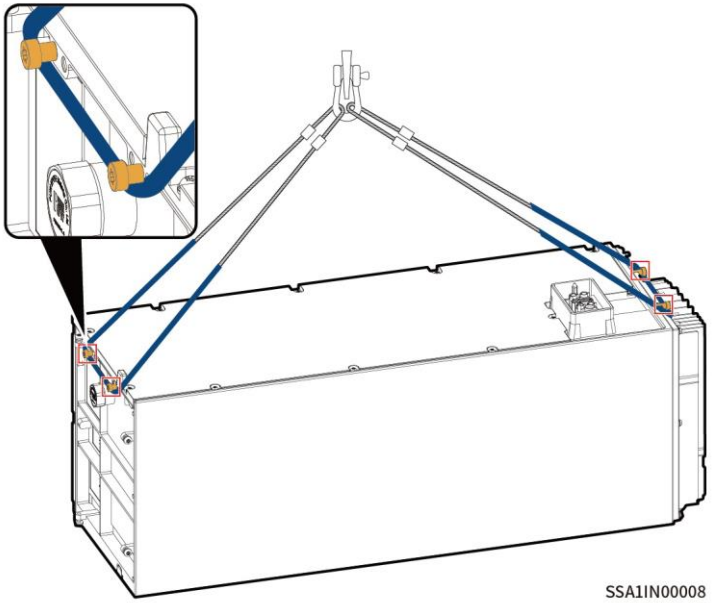

Tipy

Během zvedacích operací by měla být oblast, kde se popruh dostane do kontaktu se zařízením, obalena ochrannou vrstvou, aby se zabránilo poškození zařízení.

8 Uspořádání SigenStor EC, SigenStor AC nebo Sigen Hybrid.

SigenStor EC nebo SigenStor AC

Pro detaily viz. Krok 5.

Sigen Hybrid

Odstraňte kryt IP ve spodní části, nainstalujte šrouby sklíčidla ozdobných částí a uspořádejte je, jak je popsáno v kroku 4

Tipy

Šrouby trimovacího sklíčidla jsou přibaleny v prodlužovacím balení.

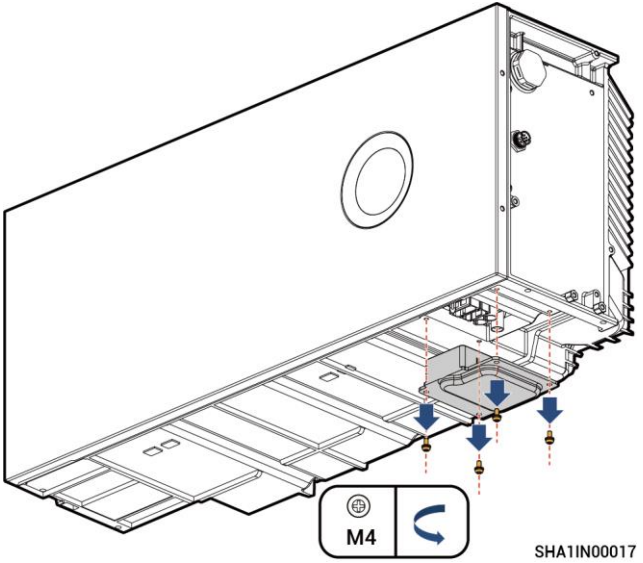

Tipy:

- Pokud je výrobek dodáván s plastovými koncovkami, postupujte podle kroků na obrázku. Šrouby sklíčidla pro ozdobné kryty najdete v sadě příslušenství.
- Pokud je výrobek dodáván se sklíčidly pro ozdobné kryty, přeskočte kroky na obrázku.

Sestavte dle bodu 5.

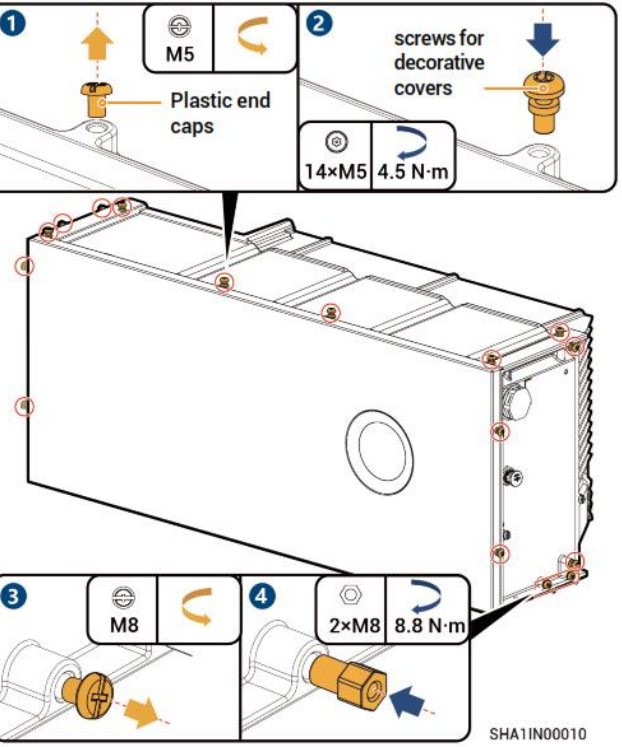

9 Základní držák má dvě verze provedení z hlediska vzhledu. Skutečné provedení má přednost. Způsob instalace pro obě verze zůstává stejný.

Vzhled 1:

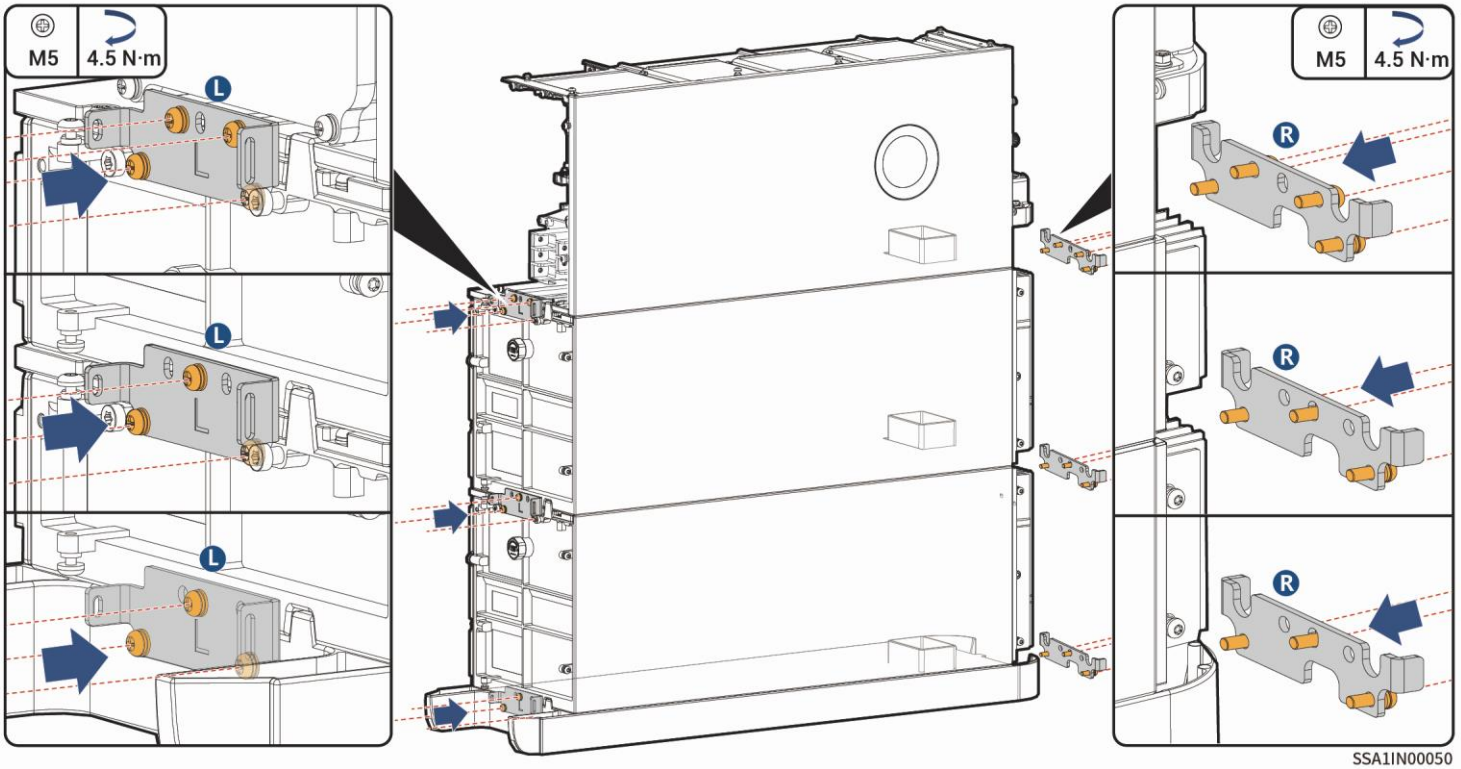

Vzhled 2:

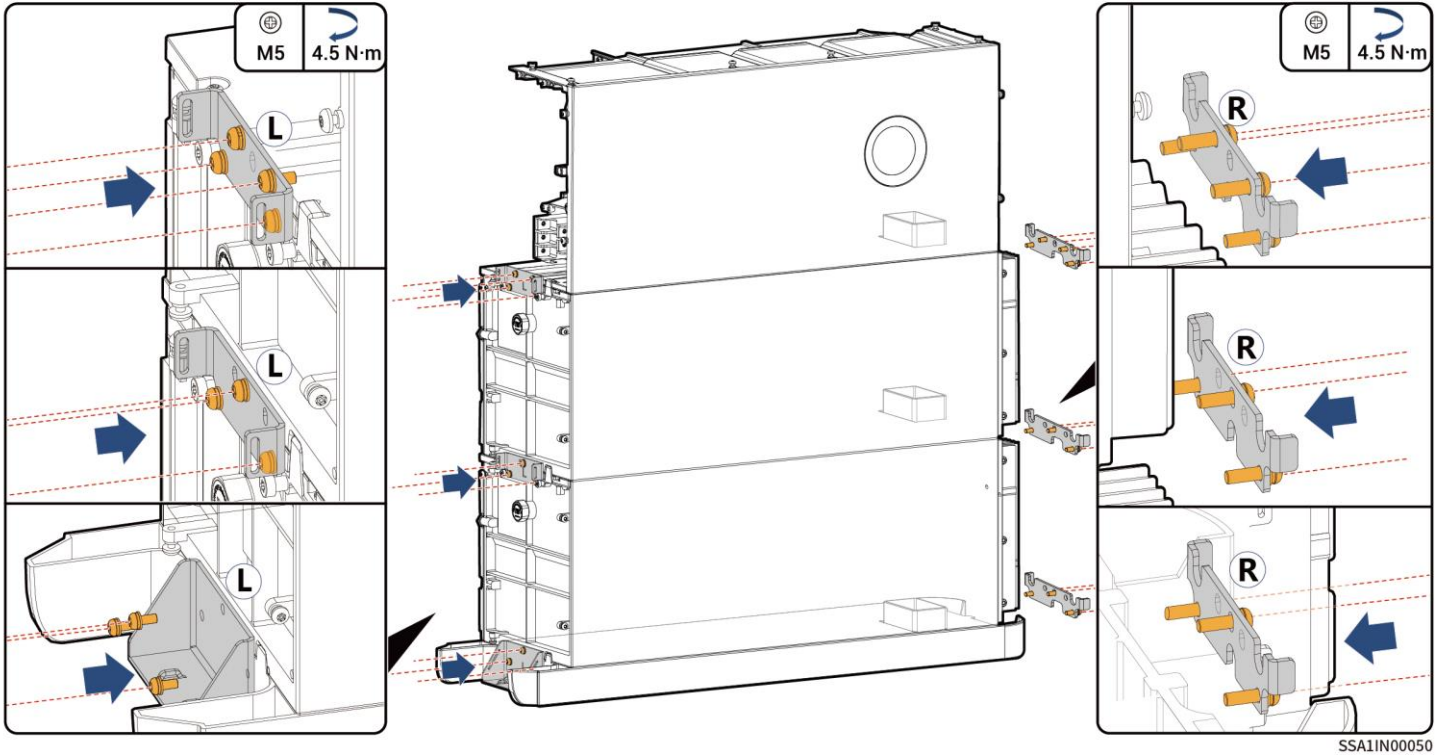

10

Kroky 3 a 4 v obrázku vpravo jsou možností zabraňující odcizení..

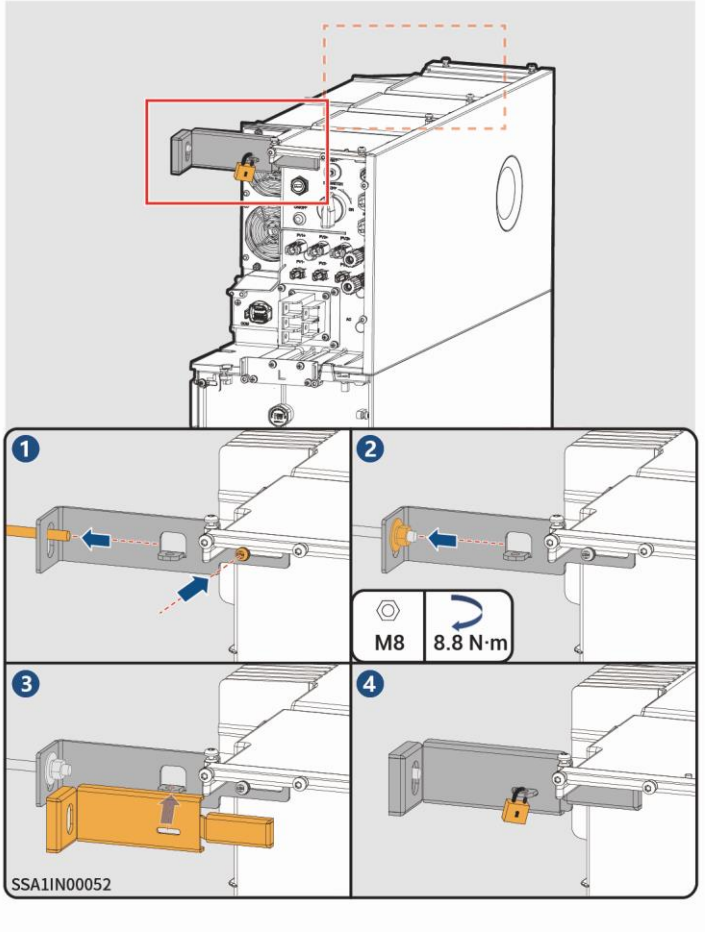

4.2 Instalace na stěnu

1 Existují dva způsoby instalace podstavce. Podrobné pokyny najdete ve skutečném obdrženém produktu.

Doplněk 1:

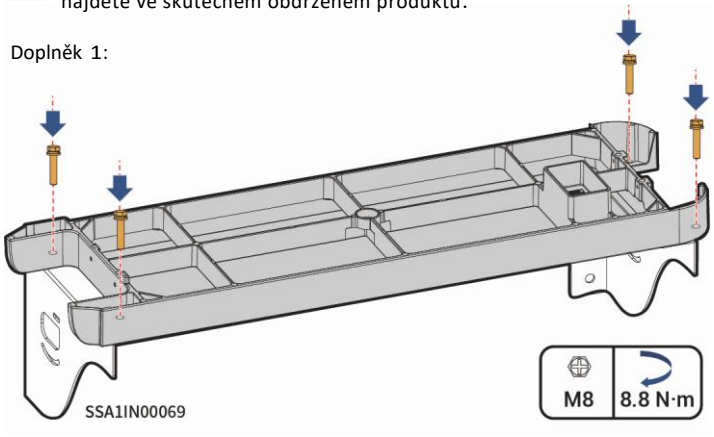

Doplněk 2:

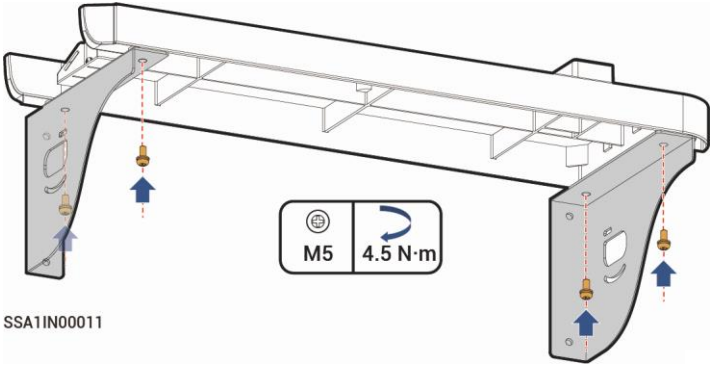

2

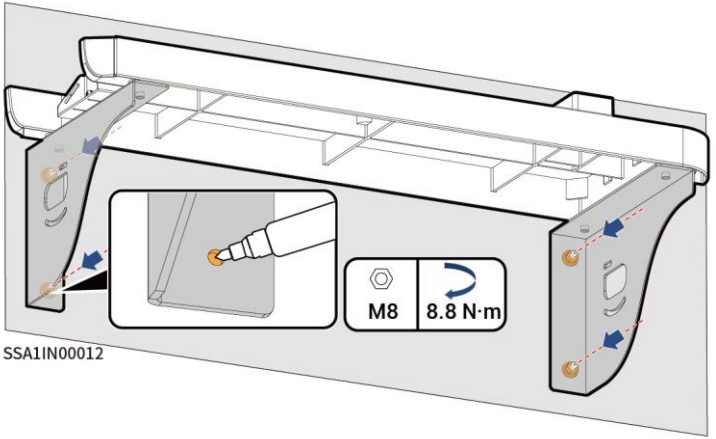

4 Kalkulační vzorec pro výpočet bodu označení

L1 a L2 jsou měřeny od horní hrany základny

L1 = N x 270 mm + 261 mm ± 3 mm

L2 = N x 270 mm + 254 mm ± 3 mm

Poznámka: N je počet SigenStor BAT a N je 1 nebo 2

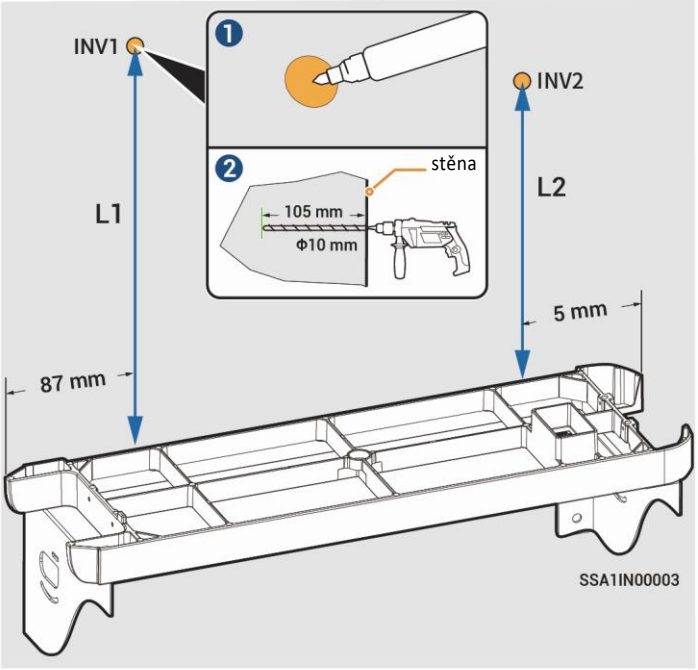

5 Podrobnosti o tom, jak umístit SigenStor BAT, viz kroky 4 5 v Sekci 4.1 Instalace na zem.

6 Pro detaily o tom jak umístit měnič, sledujte krok 8 v Sekci 4.1 Instalace na zem.

7 Pro instalaci na základny stohovatelných bloků, sledujte krok 9 i v Sekci 4.1 Instalace na zem.

8 (Doplněk) Pro instalaci větráku stohovatelných bloků , sledujte krok 10 v Sekci 4.1 Instalace na zem.

9 Pro instalaci držáku měniče na stěnu sledujte krok 11 v Sekci 4.1 Instalace na zem.

VAROVÁNÍ

Před připojením kabelů se ujistěte, že DC vypínač je ve stavu OFF a přední vypínač AC linky je vypnutý. Nenechávejte rozdělanou práci bez dozoru.

Tipy

- Barvy kabelů na obrázku slouží pouze k rozlišení různých vedení. Barvy kabelů jsou založeny na skutečných podmínkách.
- Napájecí kabel svažte odděleně od signálního kabelu.
- Existují tři schémata směrování, vyberte je podle skutečné situace.
- Doporučuje se použít PVC potrubí nebo PVC potrubí vnější kabely ozdobných dílů. Doporučené rozměry pro PVC kanály 60 mm × 50 mm, doporučená PVC trubka velikost ≥ Φ80 .

5.1 Doporučená instalace kabeláže

Schéma I

- AC výstupní kabel
- RS485 signálový kabel
- Ochraný zemnící kabel
- RJ45 kabel
- DC vstupní kabely

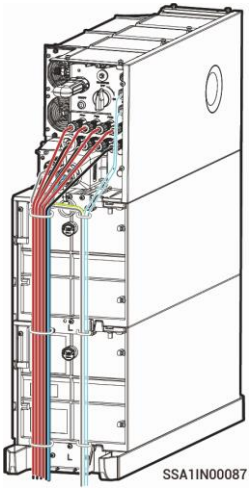

Schéma II

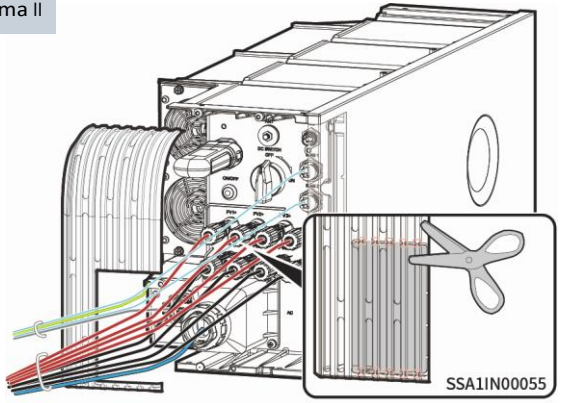

Schéma III

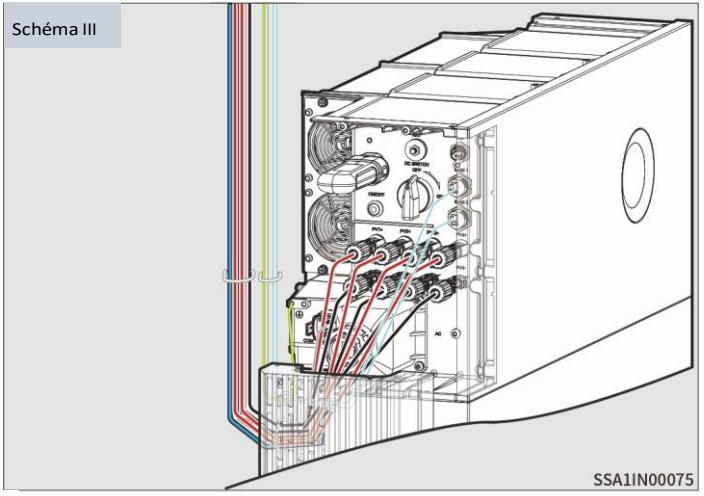

5.2 Ochranný zemnící kabel střídače

Tipy Ochranný zemnící vodič by měl být uzemněn v těsné blízkosti.

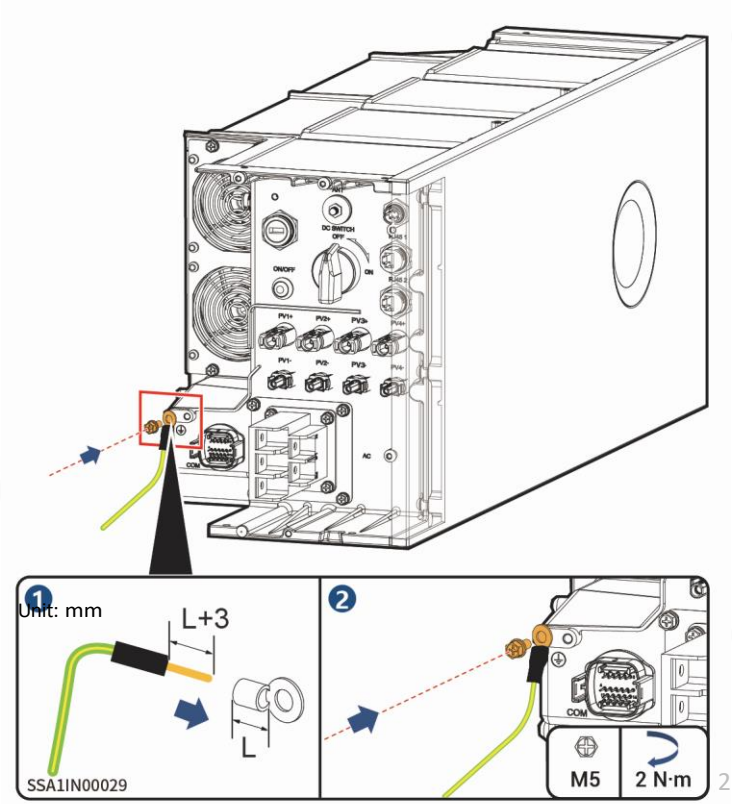

5.3 AC výstupní kabel z měniče

Tipy:

AC rozhraní na měniči je dostupné ve třech variantách, Zvolte dle dodaného provedení.

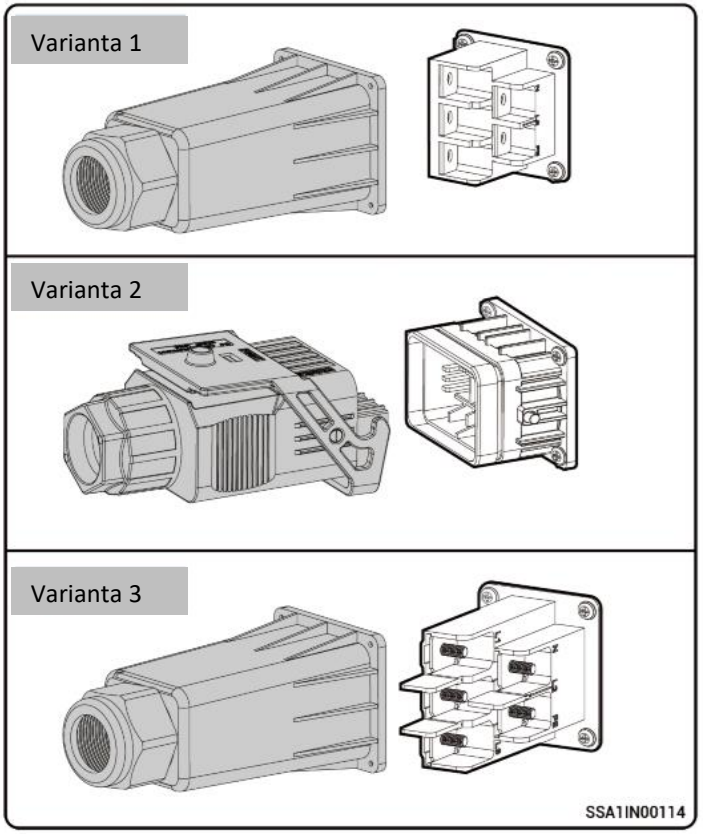

Varianta 1

VAROVÁNÍ

Pouze Sigenstor EC/Hybrid (15-30 kw) TP a
AC (15-25 kW) TP potřebují za studena smrštitelné bužírky

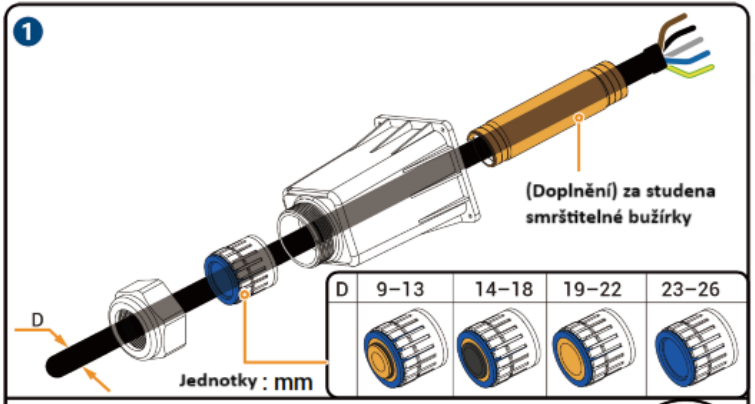

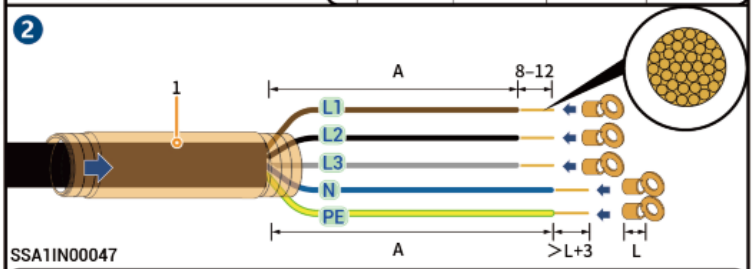

Měnič model		L1	L2	L3	N	PE	1
SigenStor EC / SigenStor AC / Sigen Hybrid (5.0–12.0) TP	A (mm)	40–50			55–65		Ne
SigenStor EC / Sigen Hybrid (5.0–12.0) TP nebo SigenStor AC (15.0–25.0)TP		125–135			150–160		Má

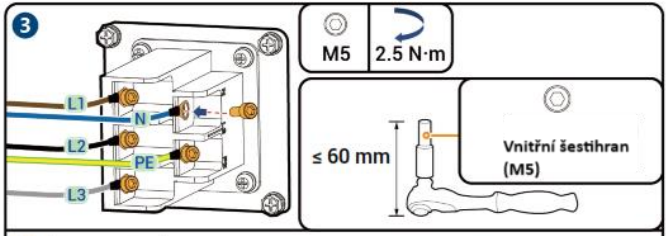

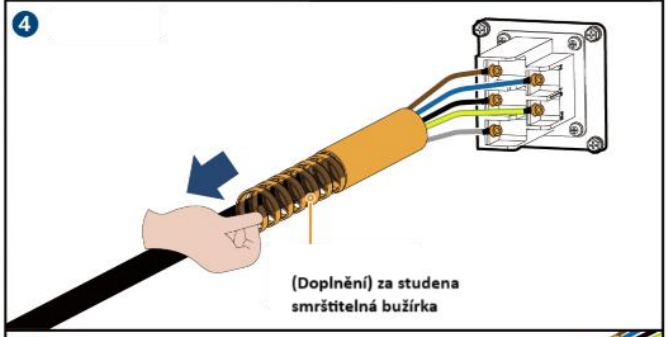

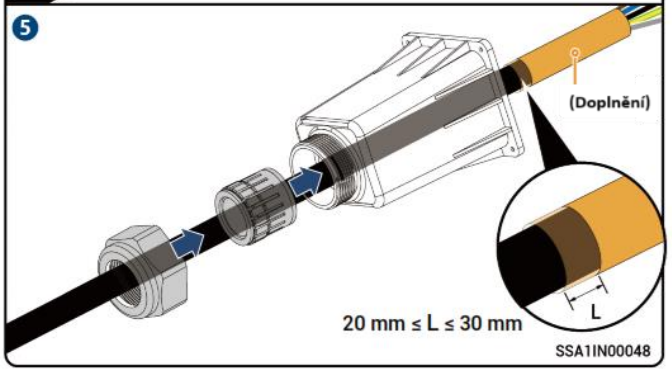

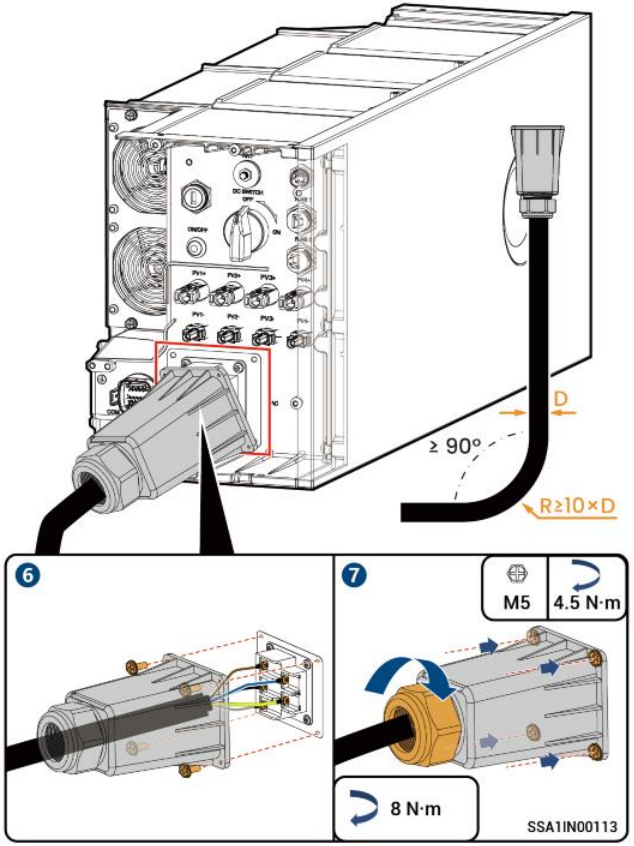
DC SWITCH
OFF
ON
ON/OFF
PV1+
PV2+
PV3+
PV1-
PV2-
PV3-
D
≥ 90°
R≥10×D
6
7
M5
4.5 N·m
8 N·m
SSA1IN00113

Varianta 2

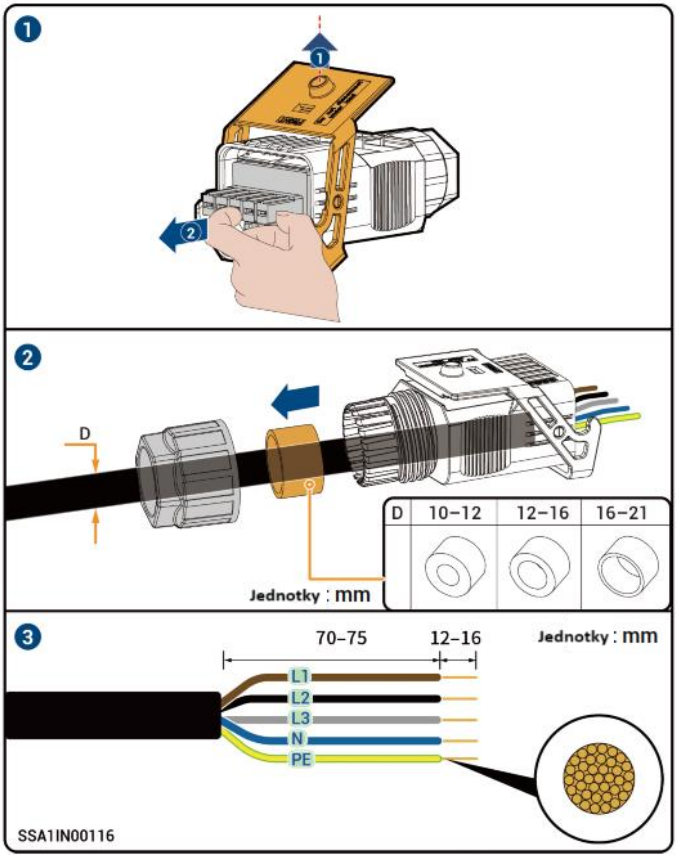
1
2
D
D
10–12
12–16
16–21
Jednotky : mm
3
70–75
12–16
Jednotky : mm
L1
L2
L3
N
PE
SSA1IN00116

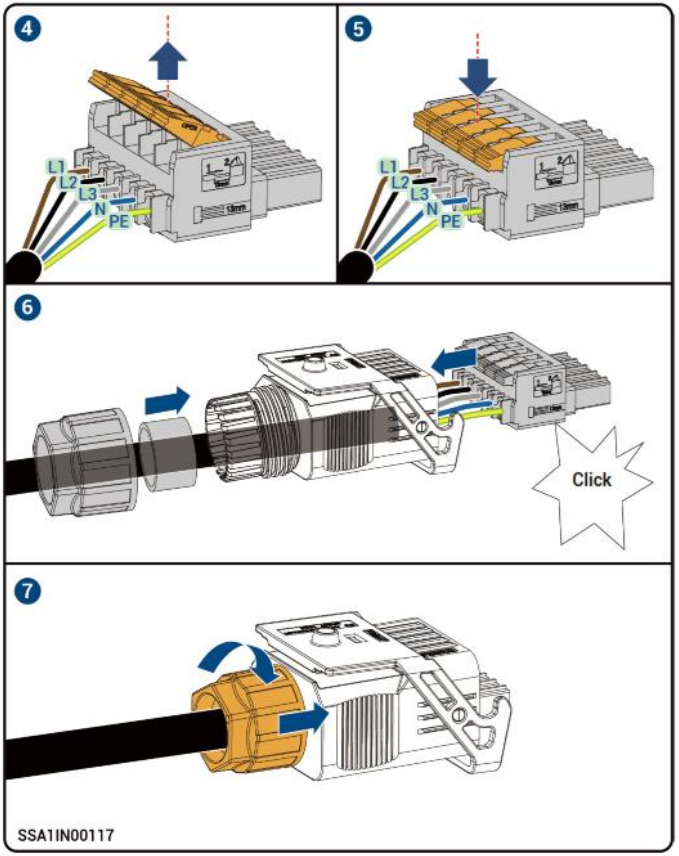
4
5
L1
L2
L3
N
PE
6
Click
7
SSA1IN00117

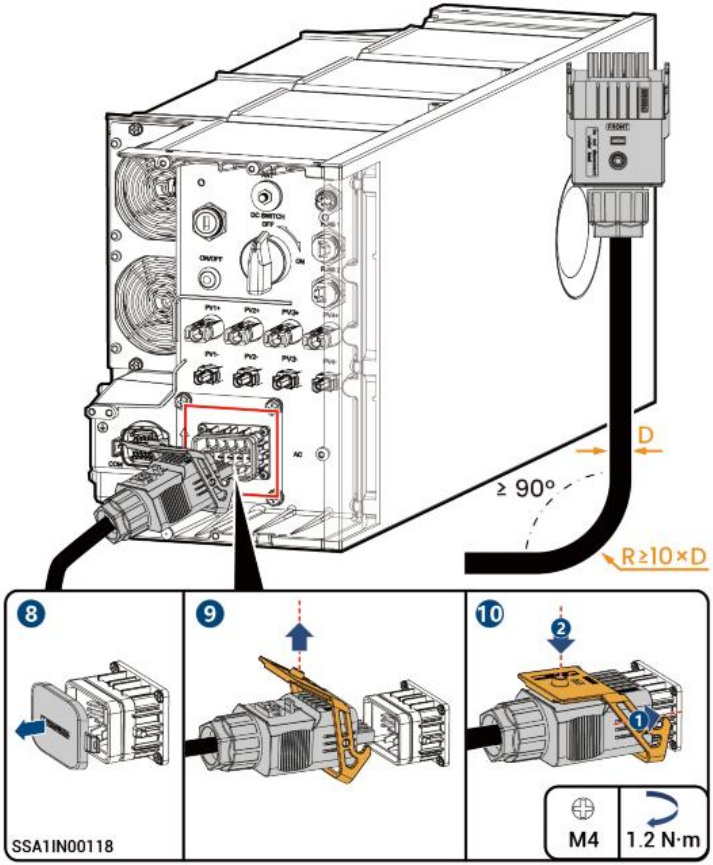
D
≥ 90°
R≥10×D
8
9
10
2
1
M4
1.2 N·m
SSA1IN00118

Varianta 3

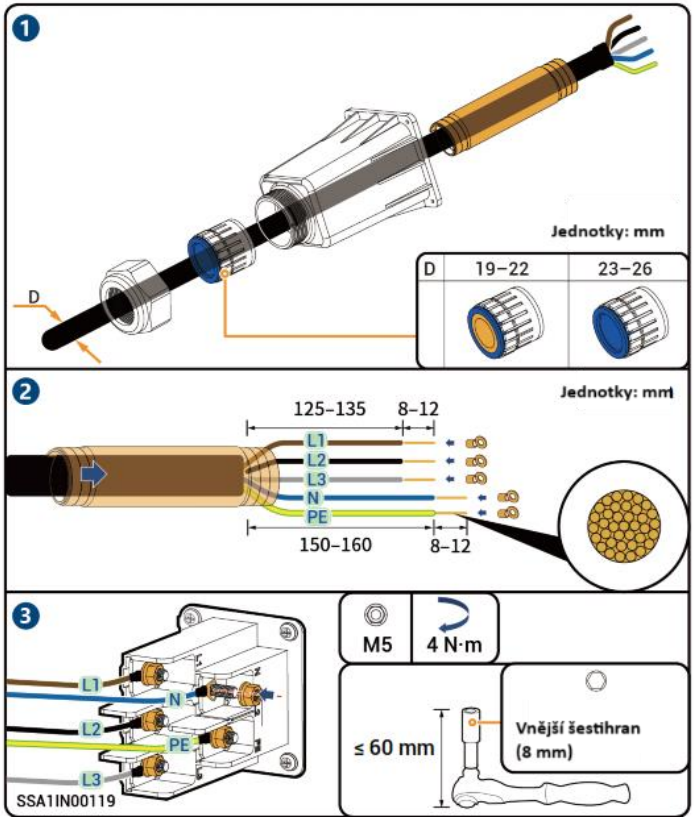
1
Jednotky: mm
D
D
19–22
23–26
2
Jednotky: mm
125–135
8–12
L1
L2
L3
N
PE
150–160
8–12
3
L1
N
L2
PE
L3
SSA1IN00119
M5
4 N·m
≤ 60 mm
Vnější šestihran
(8 mm)

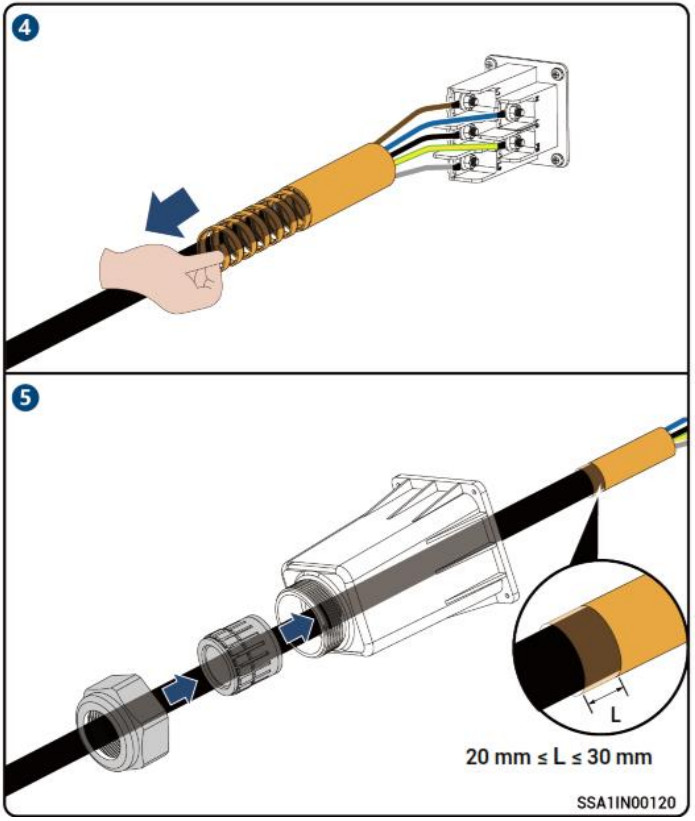
4
5
L
20 mm ≤ L ≤ 30 mm
SSA1IN00120

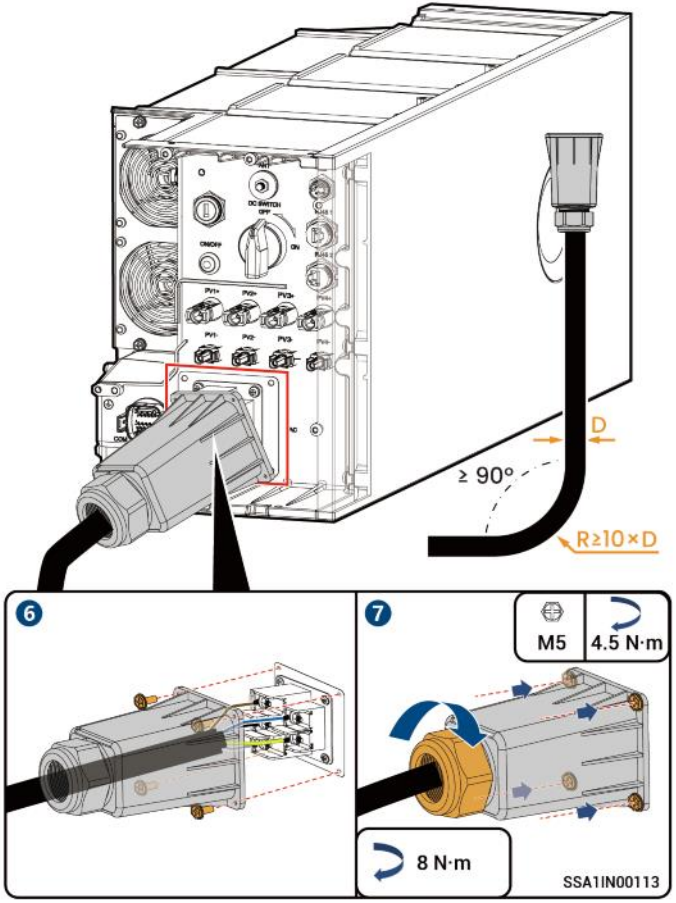
D
≥ 90°
R≥10×D
6
7
M5
4.5 N·m
8 N·m
SSA1IN00113

5.4 COM RS485 Signální kabel

Tipy Pokud je použit snímač výkonu, je jeden konec signálového kabelu RS485 připojen k měniči, zatímco druhý konec k snímači výkonu. Elektroměr je třeba zakoupit.

5.4. COM rozhraní

COM terminál měniče

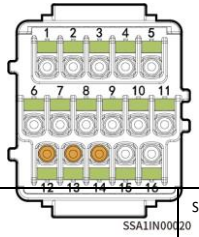

Tipy
Vzhled a konkrétní zapojení výkonového snímače naleznete v návodu k použití dodávaném sensoru.

Popis	Označení	Funkce	S/N	Sigen Sensor TP-DH $DM630MODBUS V2	Sigen Sensor TP-CT120- DH(SDM630 MCT 40mA/120A)	Sigen Sensor TP-CT300-DH (SDM630MCT 40mA/300A)	Sigen Sensor TP-CT600-DH (SDM630MCT V2/600A)
(Vyhrazeno) DO1, připojeno k intelig. elektrickému zařízení třetí strany, jako je ovládání spínačů a tepel. čerpadla	DO1-COM	Dry contact 1 - Common	1				
	DO1-NO	Dry contact 1 - NO	2				
(Vyhrazeno) DO2, připojené k intelig. elektrickému zařízení třetí strany, jako je ovládání spínačů a tepel. čerpadla	DO2-COM	Dry contact 2 - Common	3				
	DO2-NO	Dry contact 2 - NO	4				
(Vyhrazeno) Pro plánování napájení, jako je DRM a Ripple control	DI1	DI1, digital input 1	5				
	DI2	DI2, digital input 2	6				
	DI3	DI3, digital input 3	7				
	DI4	DI4, digital input 4	8				
-	GND	Signál GND (zem)	10				
Použito pro Rapid Shut down	DI5	DI5, digital input 5	9				
RS485-2, COM port pro senzoru měření	PE	PE signál stíněné zemnění	12				
	485-B2	RS485 signál 2_B-	13	B-	13	13	13
	485-A2	RS485 signál 2_A+	14	A	14	14	14
RS485-1, volitelný port (EMS, elektroměr nebo TČ)	PE	PE signál stíněné zemnění	11				
	485-A1	RS485 signál 1_A+	15				
	485-B1	RS485 signál 1_B-	16				

5.4.1. RS485 kabel

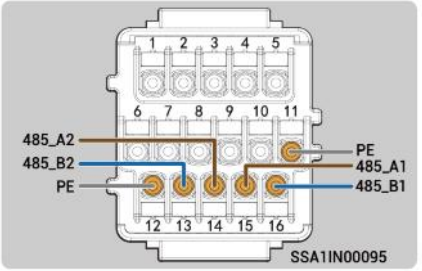

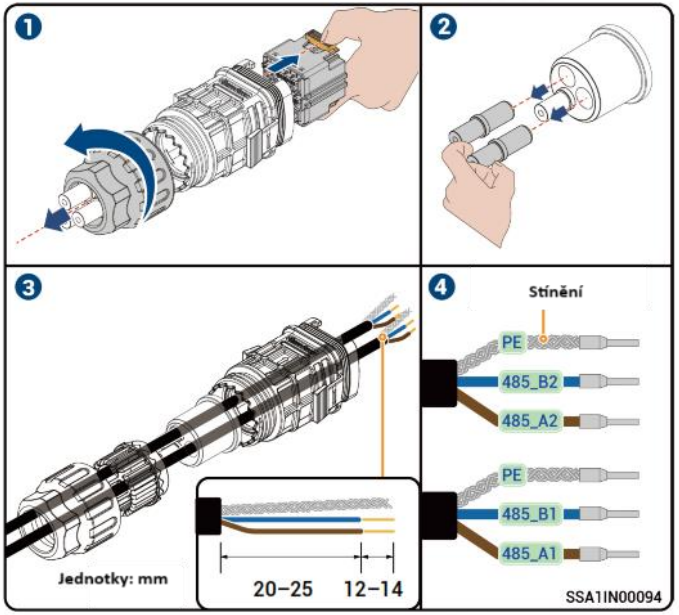

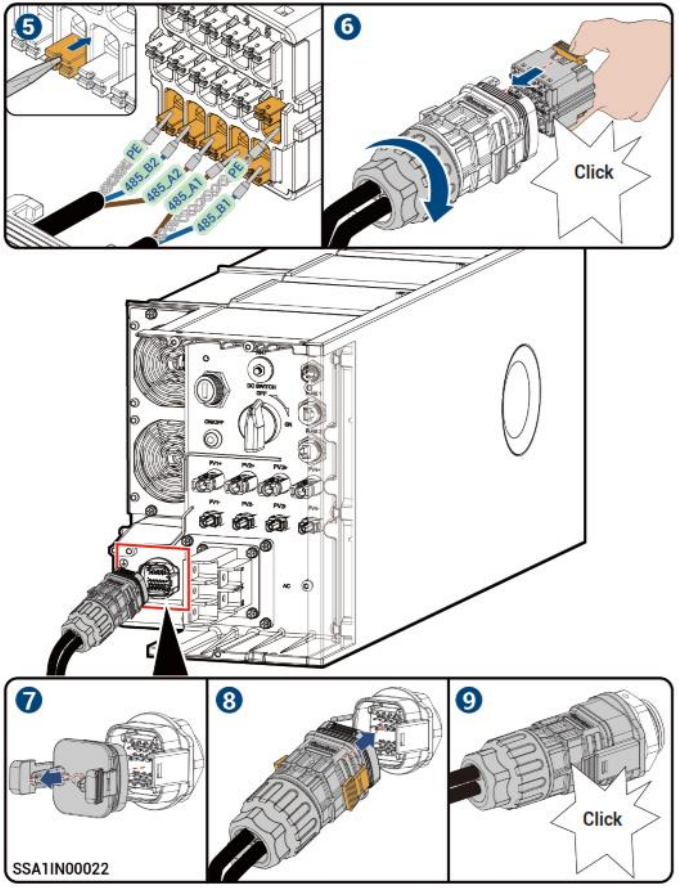

5.4.2 (doplnění) Plánování zapojení Signálních kabelů

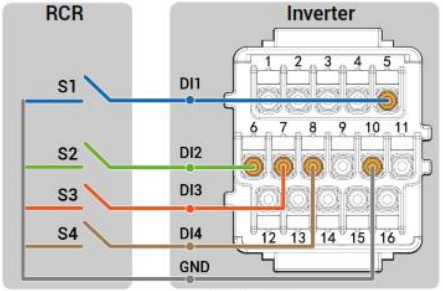

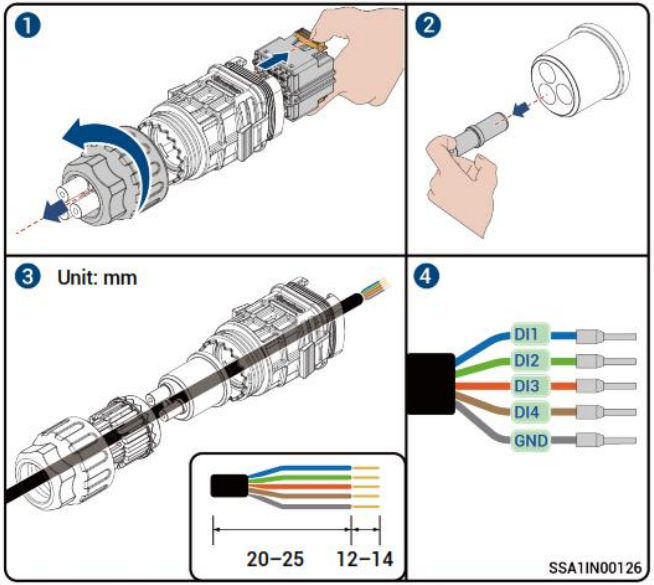

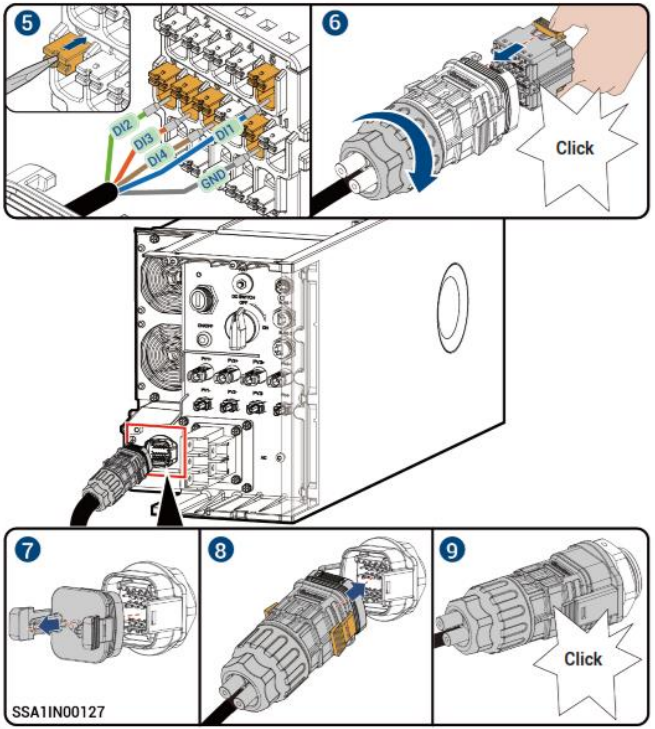

Tipy: Po vytvoření nového systému můžete v APK mySigen nastavit prametry pro Aktivní Dry Contact plánování nebo Reaktivní plánování. Pro přesnější instrukce využijte návod na mySigen APK

5.4.3 (Doplnění) NS ochrana

Tipy:

- Pokud je připojeno zařízení pro plánování sítě, lze k ochrannému zařízení NS připojit pouze DI5 a GND.
- Pokud není připojeno žádné zařízení pro plánování sítě, lze k ochrannému zařízení NS připojit DI1, DI2, DI3, DI4, DI5 a GND.
- DI1, DI2, DI3, DI4 a GND používají stejnou metodu pro připojení ochranného zařízení NS. Tato část používá jako příklad DI5 a GND.
- Po zapnutí ochranného spínače NS a spuštění ochranné funkce NS se měnič automaticky vypne.
- Když je ochranný spínač NS vypnutý a ochranná funkce NS není povolena, musí být střídač ručně vypnut.
- Zařízení pro rychlé vypnutí a ochranné zařízení NS používají stejné DI a GND. Lze vybrat kterýkoli z nich.

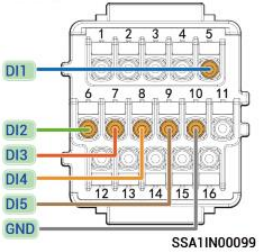

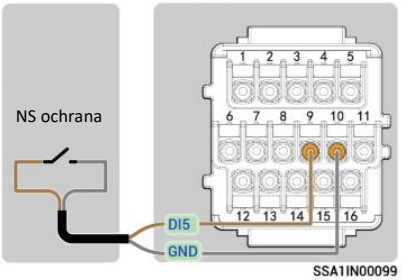

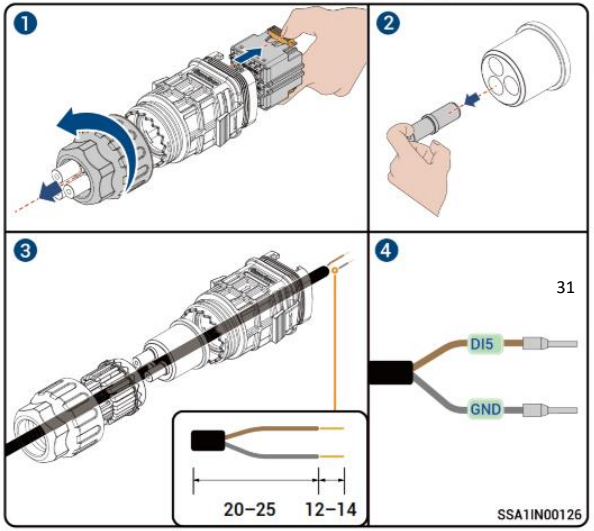

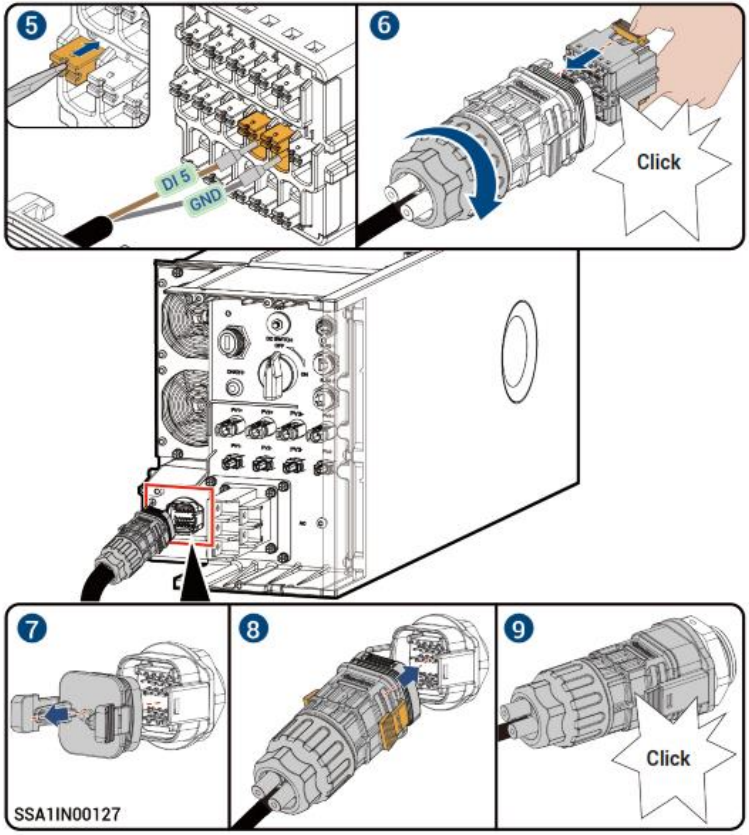

Tipy:

- Po vytvoření nového systému můžete použít mySigen APK pro nastavení NS ochrany. Pro detaily si projděte návod k mySigen APK.

5.5 DC vstupní kabel střídače

Tipy

DC kabel je připojen ke střídači z FV stringu. V případě měničů SigenStor AC tuto část ignorujte.

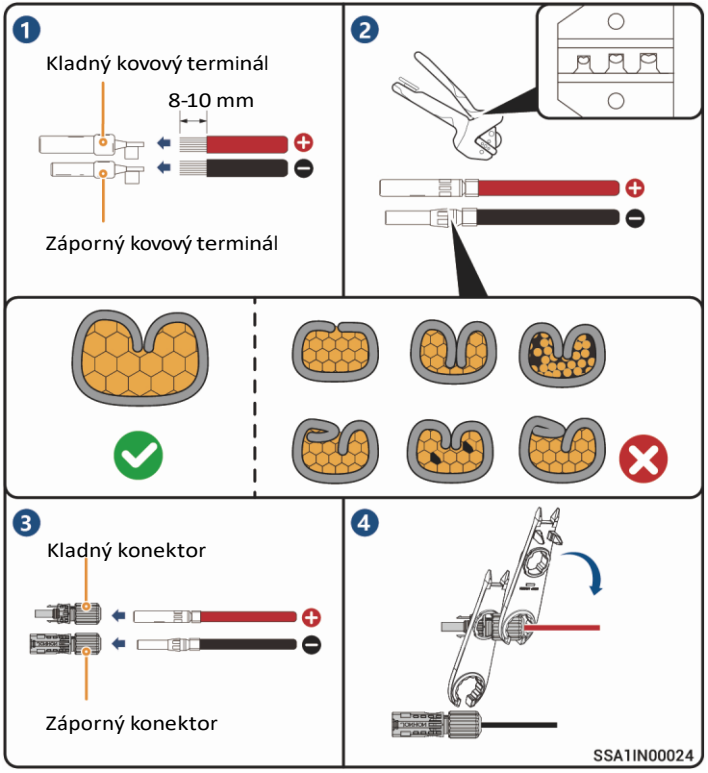

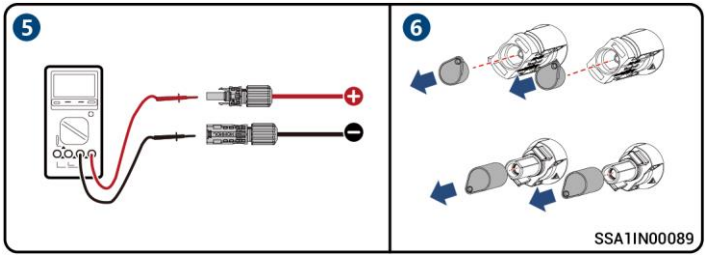

VAROVÁNÍ

- Pokud je napětí záporné, polarita je nesprávná. Poruchu včas odstraňte.
- Přizpůsobte prosím odpovídající FV řetězec podle modelu produktu uvedeného v tabulce.

Produktový model	Konfigurace FV řetězců
SigenStor EC / SigenStor Hybrid (5.0–8.0) TP	připojení se 2 vstupy řetězců (PV1+/PV2+/PV1-/PV2-)
SigenStor EC / SigenStor Hybrid (10.0–15.0) TP	připojení se 3 vstupy řetězců (PV1+/PV2+/PV3+/PV1-/PV2-/PV3-)
SigenStor EC / SigenStor Hybrid (17.0–25.0) TP	připojení se 4 vstupy řetězců (PV1+/PV2+/PV3+/PV4+/PV1-PV2-/PV3-/PV4-)

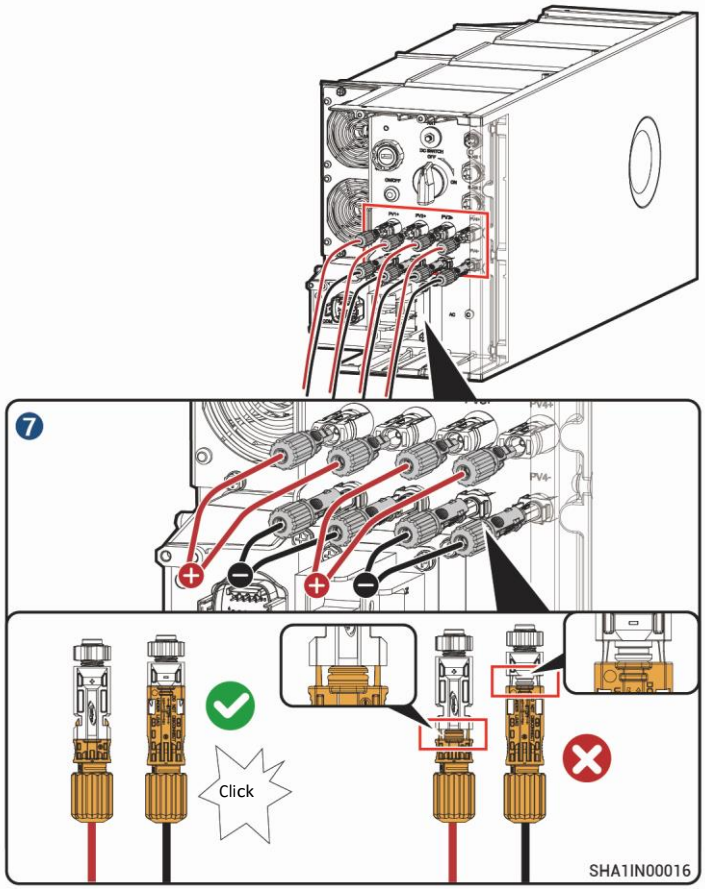

5.6 RJ45 kabel měniče

Tipy Kabely RJ45 jsou standardní kabely EIA/TIA 568B. Dva RJ45 porty. Jeden pro router, druhý do dalšího zařízení (měnič, Gateway atd.)

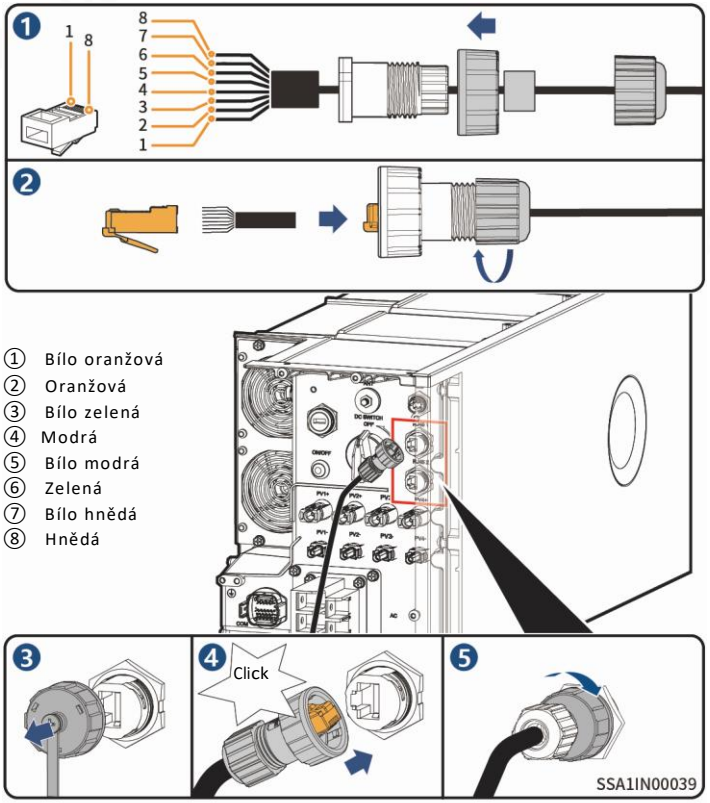

① Bílo oranžová
② Oranžová
③ Bílo zelená
④ Modrá
⑤ Bílo modrá
⑥ Zelená
⑦ Bílo hnědá
⑧ Hnědá

5.7 (doplnění) Vložení SIM karty Sigen CommMod

Tipy:

- Pokud zakoupený Sigen CommMod není dodáván se SIM kartou nebo dojde bezplatný provoz 4G, můžete SIM kartu vyměnit podle tohoto kroku.
- Vyměňte SIM kartu v Sigen CommMod za SIM kartu vaší země nebo regionu. Doporučený datový tarif: ≥ 50 MB/měsíc × N. (kde N je počet střídačů)
- Pokud při sestavování Sigen CommMod v kroku 3 uslyšíte pouze jedno kliknutí, dokončete montáž na druhé straně.

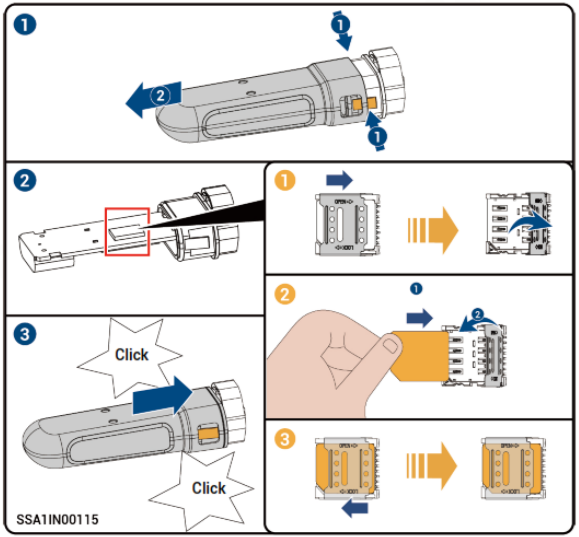

5.8 Instalace Sigen CommMod 4G

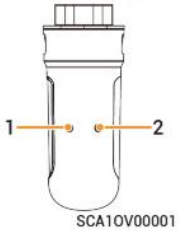

S/N	Indikátor	Popis
1	Indikátor napájení	-
2	Indikátor stavu sítě	• Pomalé blikání (200 ms zapnuto/1800 ms vypnuto): Síť se připojuje • Pomalé blikání (1800 ms zapnuto/200 ms off): Pohotovostní režim • Rychlé blikání (125 ms zapnuto/125 ms off): Data se přenášejí

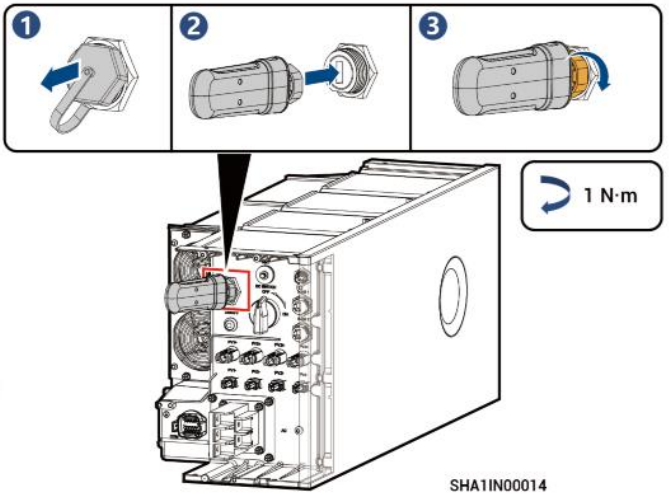

5.8. WLAN instalace antény

Tipy:

- WLAN komunikace vyžaduje použití WLAN antény
- Pro zajištění dobré komunikace utáhněte tyč antény ve směru hodinových ručiček. Anténní tyč je utažena, když ji nelze snadno otočit proti směru hodinových ručiček.

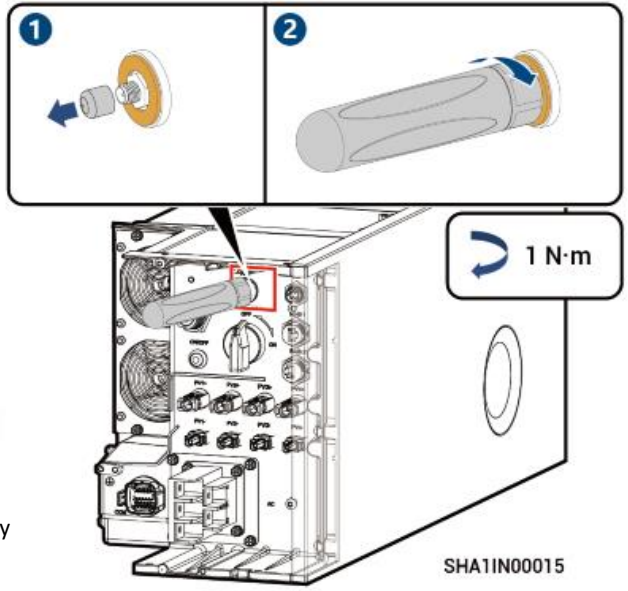

kryty

6 Po instalační kontrola

S/N	Zkontrolujte položku
1	Zařízení bylo bezpečně nainstalováno.
2	Zemnící kabely, DC kabely, signálové kabely atd. jsou instalovány přesně bez zbytků.
3	Upevňovací šrouby nebo svorky kabelu jsou správně nainstalovány.
4	V místě řezu stahovací pásky nejsou žádné ostré hroty ani ostré úhly.
5	DC SWICH je ve stavu OFF.
6	Porty, které se nepoužívají, mají nainstalované vodotěsné kryty nebo zástrčky.
7	Uvnitř ani vně zařízení nezůstala žádná konstrukce.

Po potvrzení, instalujte na SigenStor BAT a SigenStor EC / Hybrid / AC

7 Instalace dekorativního krytu

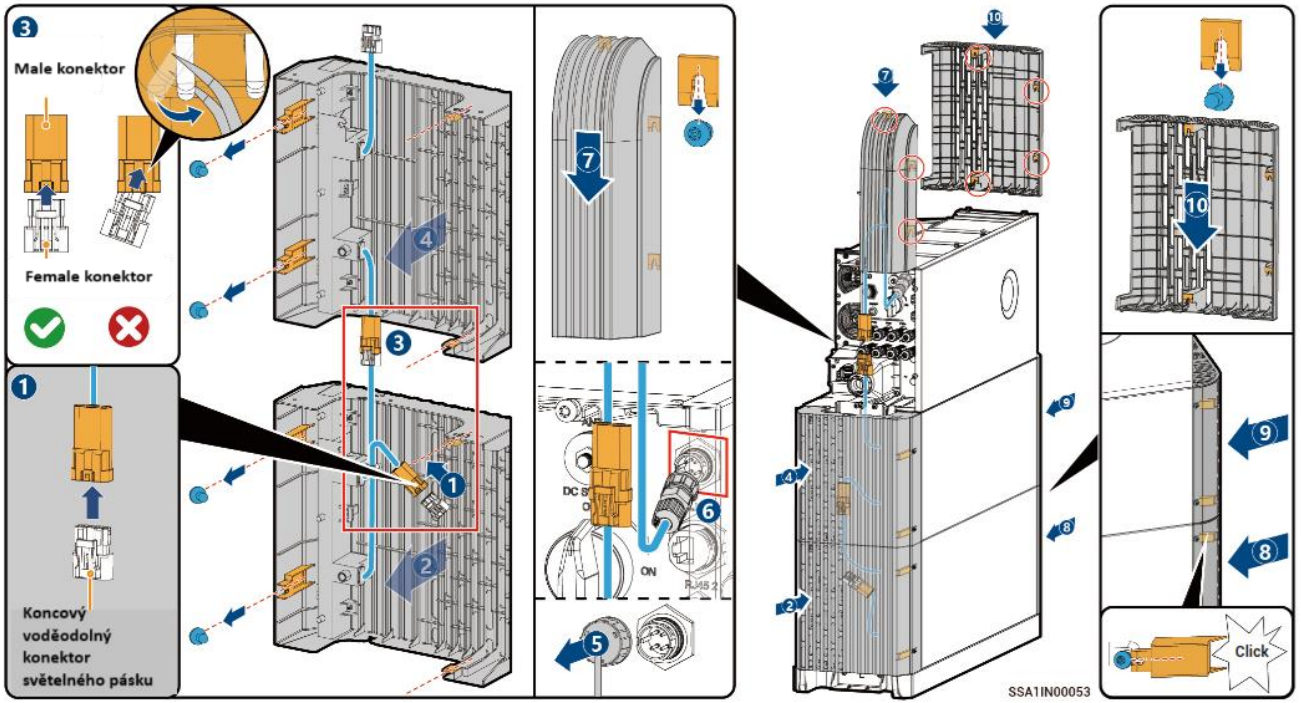

Klik

VAROVÁNÍ

• Koncová hydroizolační zátka pro světelný pásek v kroku 1 je na spodním konci dekorace na levé straně střídače, vyjměte jej, abyste získali náhradní.

• Pokud je displej po zapnutí zařízení abnormální, zkontrolujte, zda není kolík v Male konektoru nakloněn. Pokud je nakloněný, opravte jej. A pak odpojit a znovu zapojit zástrčku a zásuvku na neobvyklém místě nebo odpojit a znovu zapojit svorky v kroku 6, aby se obnovil provoz.

8 Zapnutí zařízení

1. Zapněte přední vypínač zařízení.
2. Otočte DC SWITCH do polohy ON. (Tento krok není nutný pro SigenStor AC)
3. Sledujte indikátory na přední straně měniče, abyste zjistili stav zařízení.

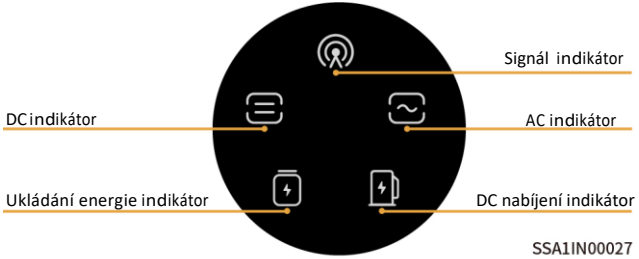

Indikátor	Barva	Stav	Popis
		Vždy ZAP	DC strana je připojena, ale neběží.
		Vždy ZAP	Strana DC běží.
		-	DC strana není připojena.
		Bliká	DC strana je vadná.
		Vždy ZAP	Měnič je vadný.
		Vždy ZAP	AC strana je připojena, ale neběží.
		Vždy ZAP	Provoz připojený k síti.
		Vždy ZAP	Provoz mimo síť.
		-	AC strana není připojena.
		Bliká	Provoz při přetížení mimo síť.
		Bliká	AC strana je vadná.
		Vždy ZAP	Měnič je vadný.

Indikátor	Barva	Stav	Popis
		Vždy ZAP	Všechny SigenStor BAT jsou připojeny, ale neběží.
		Bliká	SigenStor BAT se nabíjí.
		Bliká	SigenStor BAT se vybíjí.
		-	All SigenStor BAT se nepoužívá.
		Bliká	Některá SigenStor BAT má chybu.
		Vždy ZAP	Všechny SigenStor BAT mají chybu.
		-	Systém řízení není připojen.
		Bliká	Připojeno do lokální App.
		Vždy ZAP	Připojeno do manažerského systém použitím FE nebo WLAN.
		Vždy ZAP	Připojeno do manažerského systému přes 4G.

Po zapnutí zařízení nainstalujte zbývající dekorativní kryty.

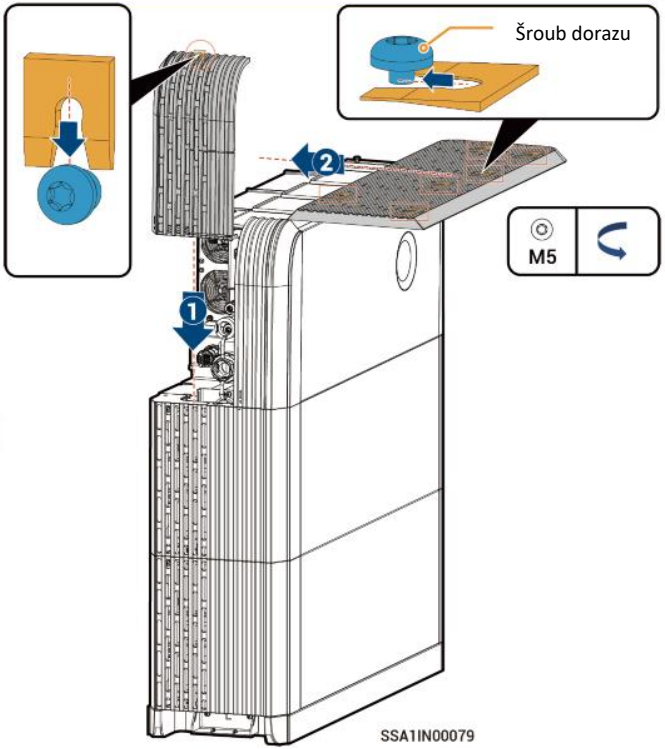

Tipy:

- Pokud se instalace nezdaří, i když přesně dodržujete pokyny k instalaci, seřiďte správně utažení šroubu sklíčidla, jak je znázorněno na obrázku.

9 Stáhněte si a vytvořte nový systém pro mySigen APP

1 Zadejte prosím „Partner“ → „Register Now“ na oficiálních webových stránkách společnosti (https://www.sigenergy.com) a dokončete registraci účtu na základě faktů.

2 Stáhněte si aplikaci mySigen a vytvořte nový systém pro zařízení.

Tipy: Následující kroky se liší, pokud je zařízení již připojeno nebo není připojeno k internetu (tj. chyba komunikace FE a 4G), jak je popsáno níže..

Naskenujte štítek s SN kódem na přiloženém materiálu krabice. Pokud se SN ztratí, naskenujte SN na straně měniče.

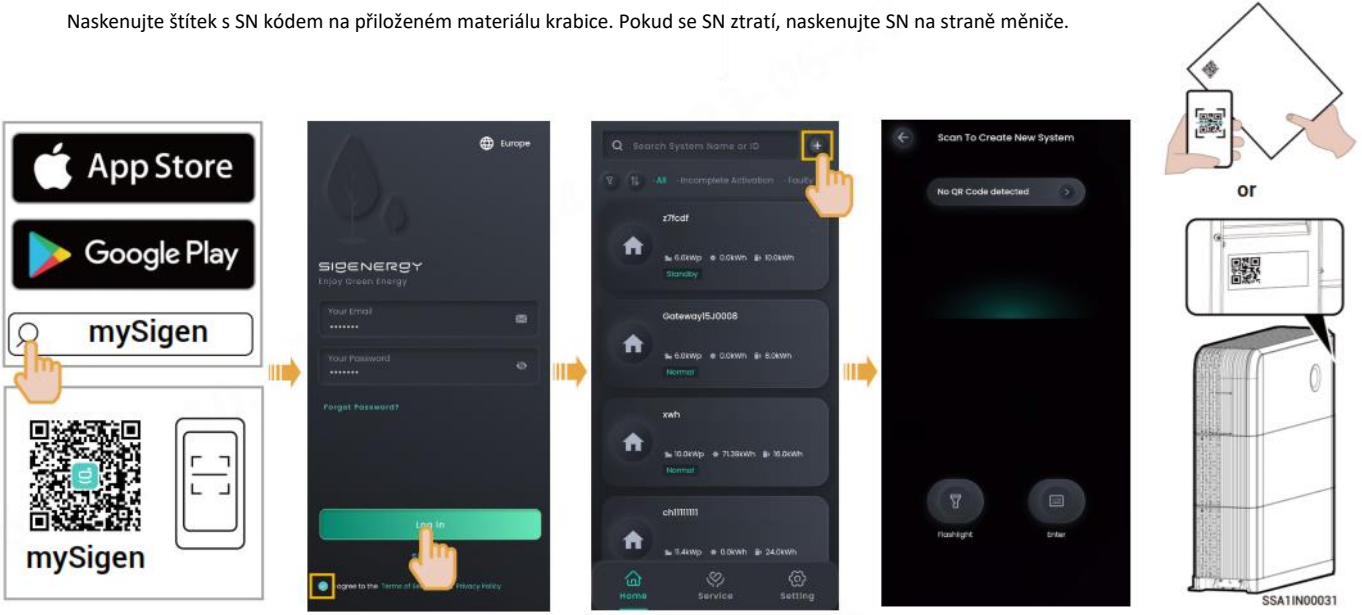

Skenujete SN kód na obalu měniče, nebo pokud je ztracený, tak na straně měniče

Při připojení na Internet:

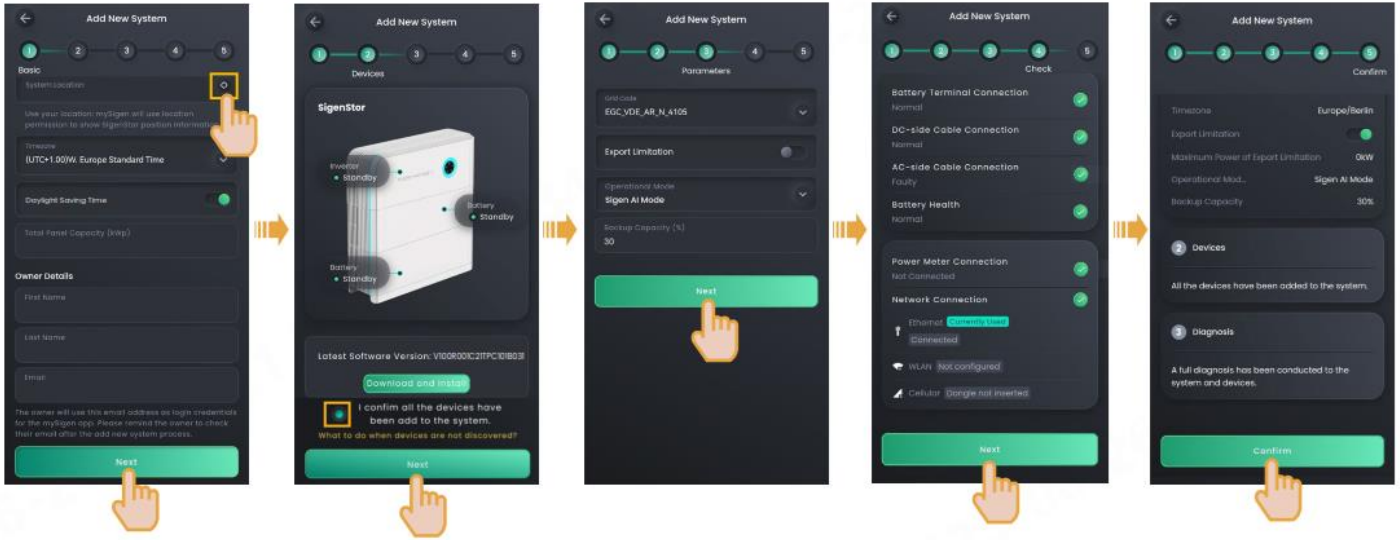

Ručně lokalizujte polohu, nastavte časové pásmo a vložte detaily o majiteli.

Proveďte aktualizaci pokud je potřeba.

Můžete manuálně upravit některé funkční parametry elektrárny.

3 Po dokončení vytváření nového systému bude instalační technik informovat vlastníka, aby do 24 hodin zkontroloval jeho "sigencloud" e-mail a pokračoval v aktivaci svého účtu.

Při nepřipojení k Internetu (FE a 4G má komunikační poruchu)

Pokud již bylo zařízení připojeno k internetu, klikněte na toto tlačítko a přejděte na stránku Vytvořit nový systém a proveďte operace podle popisu v části „již připojeno k internetu“.

Varování Po vytvoření nového systému je Hotspot aktivní 2 hodiny. Připojte se do Hotspotu co nejdříve.

Zvolte toto tlačítko, když zařízení není stále napojeno na Internet

Připojte hotspot WLAN zařízení. Hotspot se má název jako SN kód zařízení.

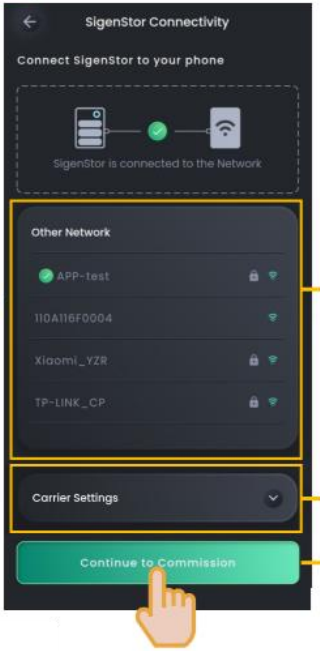

Pokud jste připojeni k WLAN hotspotu u vlastníka nebo pokud je nastaveno APN SIM karty (zařízení má nainstalovanou SIM kartu), klikněte na "Pokračovat do registrace" a přejděte na stránku pro vytváření nových systémů. Můžete se podívat na popis v sekci „již připojeno k internetu“.

Pokud v prostorách vlastníka není k dispozici žádný hotspot WLAN nebo pokud v zařízení není vložena SIM karta, klikněte na „Pokračovat do registrace“ a pokračujte podle pokynů na obrazovce.

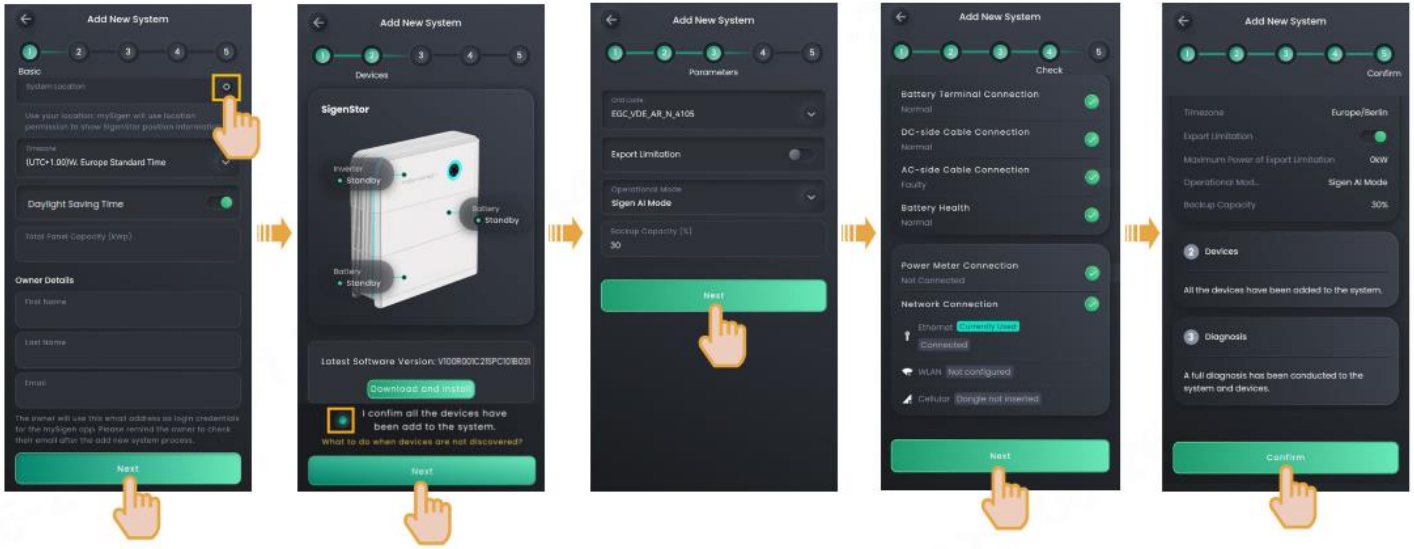

Ručně lokalizujte polohu, nastavte časové pásmo a vložte detaily o majiteli.

Proveďte aktualizaci pokud je potřeba.

Můžete manuálně upravit některé funkční parametry elektrárny.

3 Po dokončení vytváření nového systému bude instalační technik informovat vlastníka, aby do 24 hodin zkontroloval jeho "sigencloud" e-mail a pokračoval v aktivaci svého účtu

Sigenergy Technology Co., Ltd.

Website	LinkedIn	YouTube

www.sigenergy.com

Copyright © Sigenergy Technology Co., Ltd. 2023. All rights reserved.

Popis v tomto dokumentu může obsahovat prediktivní prohlášení týkající se finančních a provozních výsledků, produktového portfolia, nové technologie, konfigurací a vlastností produktu. Rozdíl mezi skutečnými výsledky a těmi vyjádřenými nebo implikovanými v prediktivních prohlášeních může způsobit několik faktorů. Proto je popis v tomto dokumentu uveden pouze pro referenční účely a nepředstavuje nabídku ani přijetí. Sigenergy Technology Co., Ltd. může tyto informace kdykoli bez upozornění změnit.

FRANKEN SOLAR
EASTERN EUROPE
— MEMBER OF KENO GROUP —